Centre de jour (20-062)
Institut et hôpital neurologiques de Montréal (MNI)
McConnell Wing, Montréal (QC)

UMAC-02-01

Institut et hôpital neurologiques de Montréal (MNI) - Université McGill

ÉMIS POUR ADDENDA 01

2022-04-27

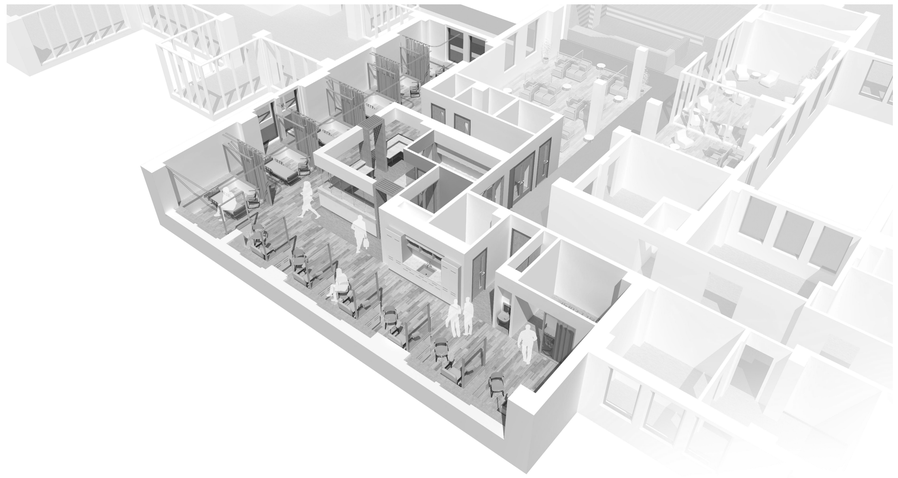

DESSINS	NOM DE LA FEUILLE	ÉMISSION	DATE	DESSINS	NOM DE LA FEUILLE	ÉMISSION	DATE
A010	LÉGENDES ET TABLEAUX	5	2022-04-27	A401	PLAN DU 2E ÉTAGE - AMÉNAGEMENT	4	2022-03-07
A021	PLAN DE CODE (RAF)	4	2022-03-07	A751	PLAN AGRANDI - SALLES DE TOILETTE	4	2022-03-07
A031	PLAN DE CLOISONNEMENT TEMPORAIRE	1	2022-04-27	A801	ÉLÉVATIONS INTÉRIEURES - POSTE D'INFIRMERIE	5	2022-04-27
A052	PLAN DU 2E ÉTAGE - DÉMOLITION	5	2022-04-27	A802	ÉLÉVATIONS INTÉRIEURES - SALLE DE PREP. MÉDIC. ET POSTE D'APPEL	5	2022-04-27
A053	PLAN DE PLAFOND DU 1ER ÉTAGE - DÉMOLITION	4	2022-04-27	A803	ÉLÉVATIONS INTÉRIEURES - SALLE D'INFUSION, SALLE DE SERVICE ET ESPACE DÉPÔT	5	2022-04-27
A054	PLAN DE PLAFOND DU 2E ÉTAGE - DÉMOLITION	4	2022-03-07	A804	ÉLÉVATIONS INTÉRIEURES - ZONES PATIENTS TYPES	4	2022-04-27
A101	PLAN DU 2E ÉTAGE - CONSTRUCTION	5	2022-04-27	A851	DÉTAILS INTÉRIEURS - PLANS ET COUPES	4	2022-04-27
A201	PLAN DE PLAFOND DU 2E ÉTAGE - CONSTRUCTION	4	2022-03-07	A852	DÉTAILS INTÉRIEURS - PLANS ET COUPES	4	2022-04-27
A301	PLAN DU 2E ÉTAGE - FINITIONS	5	2022-04-27				

Ædifica

ARCHITECTURE + DESIGN

Ædifica inc.
info@aedifica.com
T 514 844 6611
www.aedifica.com

GESTION DE PROJET

CIMA+

Cima+ inc.
900-740, rue Notre-Dame O, Montréal (QC)
H3C 3X6, Canada
T 514 337 2462
F 514 281 1632
cima.ca

INGÉNIERIE

PAGEAU MOREL

Pageau Morel et associés inc.
210, boul. Crémazie O, Montréal (QC)
H2P 1C6, Canada
T 514 382 5150
F 514 384 9872
pageaumorel.com

Ordre des architectes du Québec
3948
PATRICK BERNIER
ARCHITECTE

TABLEAU DES PORTES

No.	De No.	De Nom de la pièce	À No.	À Nom de la pièce	PORTE TYPE	PORTE MAT	PORTE A	PORTE A'	PORTE B	PORTE EP.	PORTE FINI	CADRE TYPE DE CADRE	CADRE MATÉRIAU	CADRE ÉP. DU MUR	CADRE FINI DU CADRE	TYPE DE VERRE	ULC	QUINCAILLERIE ÉLECTRIFIÉE	GROUPE DE QUINCAILLERIE	COMMENTAIRES
2E ÉTAGE																				
236	2-HALL3	CORRIDOR	236	SALLE DE TOILETTE	Po01	Bo	915		2135	45	Bo	C01	Ac	140	Ac	---		Non	Gr06	AVEC SEUIL
238	2-HALL3	CORRIDOR	238	SALLE D'INFUSION	Po01	Bo	1065		2085	45	Bo	C03	Ac	140	Ac	Vt01a	0	Oui	Gr01	
238A	238	SALLE D'INFUSION	238A	SALLE DE TOILETTE	Po01	Bo	915		2135	45	Bo	C01	Ac	124	Ac	---		Non	Gr05	AVEC SEUIL
238C	238B	POSTE D'INFIRMERIE	238C	SALLE DE PRÉPARATION DE MÉDICAMENT	Po02	Bo	915		2135	45	Bo	C01	Ac	124	Ac	Vt01a		Oui	Gr02	SEUIL TOMBANT ET GARNITURE D'ÉTANCHÉITÉ
238D	238B	POSTE D'INFIRMERIE	238D	POSTE D'APPEL	Po03	Bo	915		2135	38	Bo	C02	Ac	0	Ac	Vt01b		Non	Gr07	PORTE COULISSANTE ACOUSTIQUE, VOIR SECTION 08 34 70 DU DEVIS D'ARCHITECTURE
238E	238	SALLE D'INFUSION	238E	UTILITÉ SOUILLÉE	Po02	Bo	915		2135	45	Bo	C01	Ac	124	Ac	Vt01a		Non	Gr03	SEUIL TOMBANT ET GARNITURE D'ÉTANCHÉITÉ
238F	238	SALLE D'INFUSION	238F	UTILITÉ PROPRE / DÉPÔT	Po02	Bo	915		2135	45	Bo	C01	Ac	124	Ac	Vt01a		Non	Gr04	
238G	238G	CHAMBRE FERMÉE	238	SALLE D'INFUSION	Po04	Alu	2350		2134	44	Alu	C02			Alu	n/a			Gr08	PORTE DOUBLE TYPE ICU, VOIR SECTION 08 42 43 DU DEVIS D'ARCHITECTURE
238H	2-HALL3	CORRIDOR	238	SALLE D'INFUSION	Po02	Bo	1220		2185	45	Bo	C01	Ac	140	Ac	Vt01a	0	Oui	Gr01	

TYPE	ÉLÉVATION	TYPE	ÉLÉVATION	TYPE	ÉLÉVATION
Po01 PORTE SIMPLE :	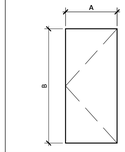	**Po02** PORTE SIMPLE AVEC VITRAGE :	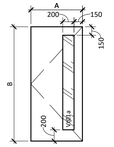	**Po03** PORTE COULISSANTE VITRÉE :	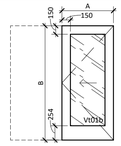
Po04 PORTE COULISSANTE TYPE ICU :	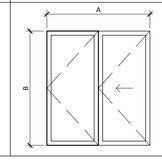				

BORDEREAU DES PORTES
ÉCHELLE: 1 : 50

TYPE	ÉLÉVATION	TYPE	ÉLÉVATION	TYPE	ÉLÉVATION
C01 CADRE SIMPLE :		**C02** CADRE DOUBLE :		**C03** CADRE AVEC JOUR INTÉGRÉ :	

BORDEREAU DES CADRES
ÉCHELLE: 1 : 50

TABLEAU DES PIÈCES

NO. LOCAL	NOM	PLANCHER	PLINTHE	PLAFOND	FINITION DU MUR	COMMENTAIRES
2-HALL3	CORRIDOR	Rs03	Rs03	Pa03	(tel que existant adjacent)	Finitions telles que surfaces existantes adjacentes
236	SALLE DE TOILETTE	Ce02	Ce02	Pa02	Ce01 / Pe02	
238	SALLE D'INFUSION	Rs01 / Rs02	Rs01 / Rs02	Pa01 / Gy03	Pe01 / Pe03	
238A	SALLE DE TOILETTE	Ce02	Ce02	Pa02	Ce01 / Pe02	
238B	POSTE D'INFIRMERIE	Rs01	Rs01	Pa01 / Gy03	Pe01	
238C	SALLE DE PRÉPARATION DE MÉDICAMENT	Rs01	Rs01	Pa02 / Gy03	Pe01	
238D	POSTE D'APPEL	Rs01	Rs01	Pa01	Pe01	
238E	UTILITÉ SOUILLÉE	Rs01	Rs01	Pa01	Pe01	
238F	UTILITÉ PROPRE / DÉPÔT	Rs01	Rs01	Pa01	Pe01	
238G	CHAMBRE FERMÉE	Rs02	Rs02	Pa01	Pe01	

LÉGENDE DES CLOISONS TYPES

ÉTIQUETTE DE CLOISON:

- NUMÉROTATION DE LA CLOISON
- **HAUTEUR**
  - A= DALLE À DALLE
  - B= DALLE À PLAFOND
  - C= MONTANTS DALLE À DALLE ET FINITION À 150mm AU-DESSUS DU PLAFOND
- **PROTECTION CONTRE L'INCENDIE (RÉSISTANCE AU FEU)**
  - - : AUCUNE SÉPARATION COUPE-FEU REQUISE
  - (0H): SÉPARATION PARE-FUMÉE REQUISE
  - (1H): RÉSISTANCE AU FEU 1 HEURE
  - (2H): RÉSISTANCE AU FEU 2 HEURES
  - (3H): RÉSISTANCE AU FEU 3 HEURES

ÉTIQUETTE DE COMPOSITION D'ENVELOPPE:

- NUMÉROTATION DU MUR

EXEMPLE DE NOMENCLATURE DES CLOISONS:

CL-X G16M152G16 (1H)
- CLOISON INTÉRIEURE
- GYPSE 16mm
- RÉSISTANCE AU FEU 1 HEURE
- MONTANT MÉTALLIQUE 152mm
- REMPLACER LE "X" PAR LE NO DE LA CLOISON TYPE

CL-X G16FmM41G16 (-H)
- CLOISON INTÉRIEURE
- GYPSE 16mm
- MONTANT MÉTALLIQUE 41mm
- AUCUNE RÉSISTANCE AU FEU
- GYPSE 16mm
- FOND DE CLOUAGE MÉTALLIQUE
- REMPLACER LE "X" PAR LE NO DE LA CLOISON TYPE

CLOISONS TYPES

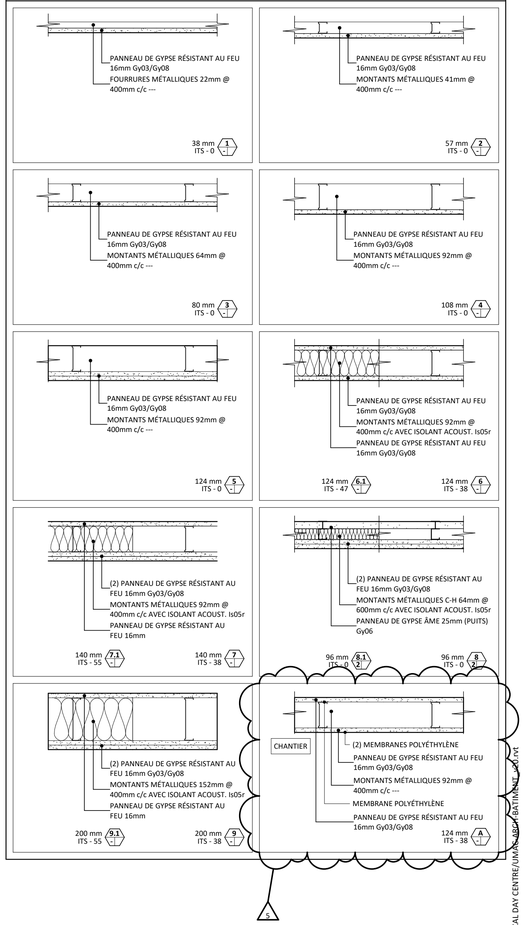

BIM 360//PRO_RÉAMÉNAGEMENT DU NEUROLOGICAL DAY CENTRE/UMAC-02-01_ARCHITECTURE_R24.RVT

Ædifica

ARCHITECTURE + DESIGN

Ædifica inc.
info@aedifica.com
T 514 844 6611
www.aedifica.com

SCEAU

Ordre des architectes du Québec # 3348 PATRICK BLEINTER ARCHITECTE

ARCHITECTURE

Ædifica

Ædifica inc.
7236, rue Waverly, Montréal (QC)
H2R 0C2, Canada
T 514 844 6611
F 514 844 7646
aedifica.com

GESTION DE PROJET

CIMA+

Cima+ inc.
900-740, rue Notre-Dame O, Montréal (QC)
H3C 3X6, Canada
T 514 337 2462
F 514 281 1632
cima.ca

INGÉNIERIE

PAGEAU MOREL

Pageau Morel et associés inc.
210, boul. Crémazie O, Montréal (QC)
H2P 1C6, Canada
T 514 382 5150
F 514 384 9872
pageaumorel.com

NO.	DESCRIPTION	VÉR.PAR	DATE
5	ÉMIS POUR ADDENDA 01	B.H.	2022-04-27
4	ÉMIS POUR APPEL D'OFFRES	B.H.	2022-03-07
3	ÉMIS POUR PERMIS	B.H.	2022-03-04
2	ÉMIS POUR RÉVISION 90%	B.H.	2022-02-01
1	ÉMIS POUR PRÉLIMINAIRES 30%	B.H.	2021-11-30

ÉMISSIONS

CLIENT

Institut et hôpital neurologiques de Montréal (MNI) - Université McGill

3801 rue University, Montréal (QC)
Canada, H3A 2B4

PROJET

Centre de jour (20-062)

Institut et hôpital neurologiques de Montréal (MNI)
McConnell Wing, Montréal (QC)

DESSIN

LÉGENDES ET TABLEAUX

DESSINÉ PAR : Auteur
ÉCHELLE : Comme indiqué
IMPRIMÉ LE : 2022-04-27 11:10:37
NO. PROJET : UMAC-02-01

PAGE

A010

2E ÉTAGE - CLOISONNEMENT TEMPORAIRE (1 / A031)
ÉCHELLE: 1 : 50

LÉGENDE DE CONSTRUCTION

- ZONE EXISTANTE HORS MANDAT
- NOUVELLE ÉBÉNISTERIE, PRÉVOIR RENFORTS DE CONTREPLAQUÉ, INGNIFUGE
- 101 NOM — NOM ET NUMÉRO DU LOCAL
- CLOISON EXISTANTE
- NOUVELLE CLOISON
- 000 A101 — BULLE DE RÉFÉRENCE
- 000 A101 — BULLE DE COUPE
- 000 A101 — BULLE D'ÉLÉVATION
- x — NOTE SPÉCIFIQUE
- XX — DESCRIPTION DU FINIS
- 1 — TYPE DE CLOISON (VOIR LÉGENDE DES CLOISONS)
- ÉLÉV 0 MATÉRIAU — INDIQUE LA HAUTEUR LIBRE SOUS PLAFOND
- ÉLÉMENT CENTRÉ
- PORTE ET CADRE EXISTANTS
- XXX — NOUVELLE PORTE ET CADRE, VOIR TABLEAU DES PORTES PAGE A010
- COIN PROTECTEUR EN ACIER INOXYDABLE
- FOND DE VISSAGE EN TÔLE D'ACIER GALVANISÉ
- ALIGNEMENT DES ÉLÉMENTS
- MAIN COURANTE ET PANNEAU PROTECTEUR MURAL
- PANNEAU PROTECTEUR MURAL

NOTES GÉNÉRALES

1. ÉRIGER LES CLOISONS TEMPORAIRES CONFORMÉMENT AU PLAN DE CLOISONNEMENT TEMPORAIRE AVANT DE DÉBUTER LES TRAVAUX DE DÉMOLITION ET DE CONSTRUCTION. VALIDER LE PLAN DE CLOISONNEMENT AVEC L'ÉTABLISSEMENT.
2. AVANT LE DÉBUT DES TRAVAUX DE DÉMOLITION, ÉRIGER LA CLOISON ENTRE LE LOCAL EXISTANT 232 ET LE FUTUR LOCAL 238A. COORDONNER LES TRAVAUX AVEC L'ÉTABLISSEMENT.

NOTES SPÉCIFIQUES - CLOIS. TEMP.

Note d'identification	Texte de la note d'identification
T1	ALIGNER LA CLOISON TEMPORAIRE AVEC LE CADRE DE LA PORTE SUR LE MUR ADJACENT.
T2	RETIRER LA PORTE EXISTANTE DÈS L'INSTALLATION DE LA PORTE TEMPORAIRE DANS LA CLOISON TEMPORAIRE VIS-À-VIS POUR PERMETTRE LE PASSAGE.
T3	INSTALLER NOUVELLE PORTE TEMPORAIRE 915x2135 AVEC FERME-PORTE ET SERRURE FONCTION CLASSE. ALIGNER LA PORTE TEMPORAIRE AVEC L'OUVERTURE DE LA PORTE EXISTANTE ADJACENTE VIS-À-VIS.
T4	CONSTRUIRE LA CLOISON ENTRE LE LOCAL 232 ET LE FUTUR LOCAL 238A AVANT LE DÉBUT DES TRAVAUX DE DÉMOLITION, VOIR LA NOTE C10 SUR LE PLAN 1/A101.

Ædifica

ARCHITECTURE + DESIGN

Ædifica inc.
info@aedifica.com

T 514 844 6611
www.aedifica.com

SCEAU

Ordre des architectes du Québec # 3448 PATRICK BERNIER ARCHITECTE

ARCHITECTURE

Ædifica

Ædifica inc.
7236, rue Waverly, Montréal (QC)
H2R 0C2, Canada

T 514 844 6611
F 514 844 7646
aedifica.com

GESTION DE PROJET

Cima+

Cima+ inc.
900-740, rue Notre-Dame O, Montréal (QC)
H3C 3X6, Canada

T 514 337 2462
F 514 281 1632
cima.ca

INGÉNIERIE

PAGEAU MOREL

Pageau Morel et associés inc.
210, boul. Crémazie O, Montréal (QC)
H2P 1C6, Canada

T 514 382 5150
F 514 384 9872
pageaumorel.com

NO.	DESCRIPTION	VÉR.PAR	DATE
1	ÉMIS POUR ADDENDA 01	B.H.	2022-04-27

ÉMISSIONS

CLIENT

Institut et hôpital neurologiques de Montréal (MNI) - Université McGill

3801 rue University, Montréal (QC)
Canada, H3A 2B4

PROJET

Centre de jour (20-062)

Institut et hôpital neurologiques de Montréal (MNI)
McConnell Wing, Montréal (QC)

DESSIN

PLAN DE CLOISONNEMENT TEMPORAIRE

DESSINÉ PAR : Auteur
ÉCHELLE : Comme indiqué
IMPRIMÉ LE : 2022-04-27 11:10:39
NO. PROJET : UMAC-02-01

PAGE **A031**

BIM 360://PRO_BÉAMÉNAGEMENT DU NEUROLOGICAL DAY CENTRE/UMAC-ARCH-BATIMENT_v20.rvt

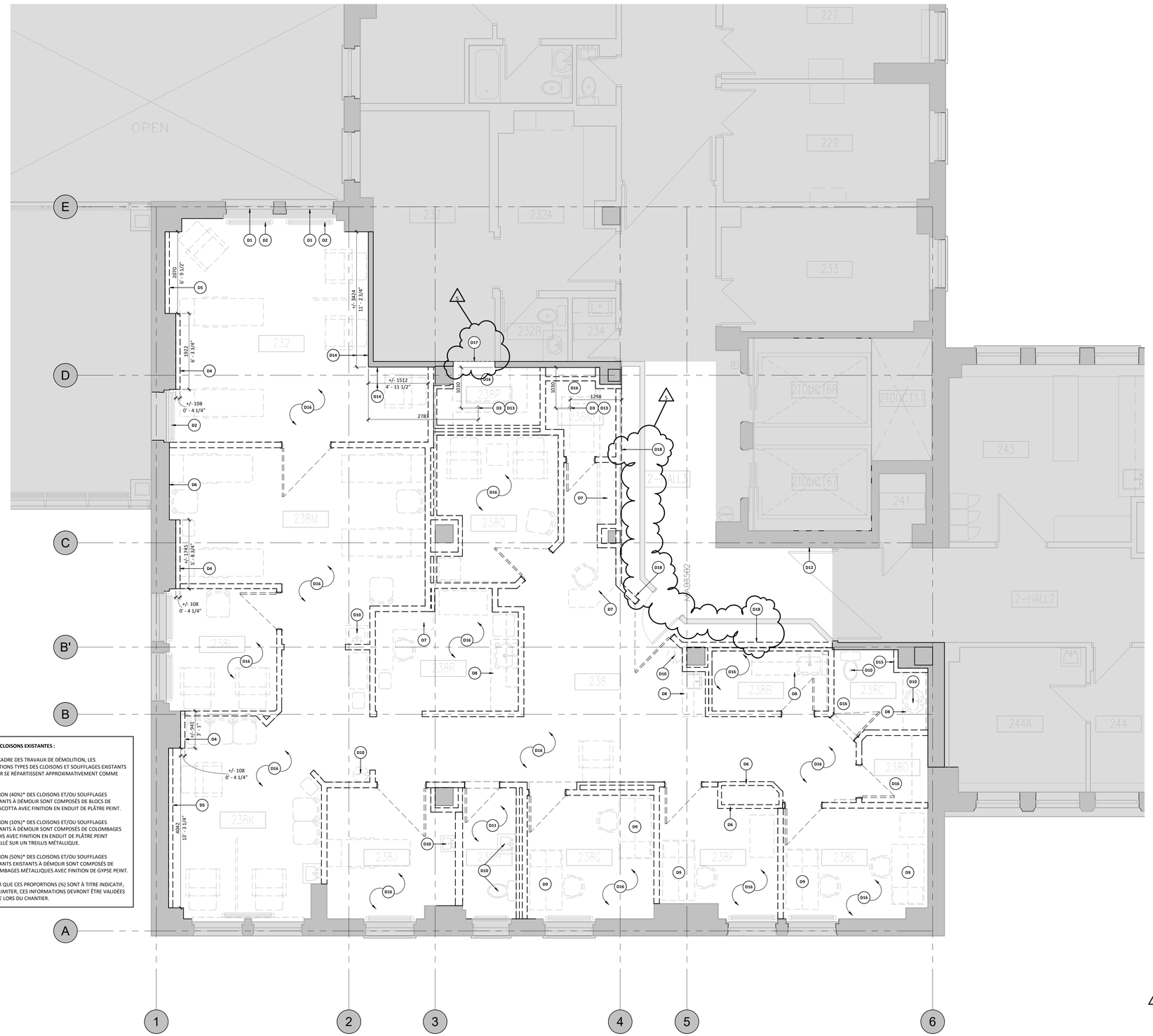

TYPES DE CLOISONS EXISTANTES :

DANS LE CADRE DES TRAVAUX DE DÉMOLITION, LES COMPOSITIONS TYPES DES CLOISONS ET SOUFFLAGES EXISTANTS À DÉMOLIR SE RÉPARTISSENT APPROXIMATIVEMENT COMME SUIT :

1. ENVIRON (40%)* DES CLOISONS ET/OU SOUFFLAGES EXISTANTS À DÉMOLIR SONT COMPOSÉS DE BLOCS DE TERRACOTTA AVEC FINITION EN ENDUIT DE PLÂTRE PEINT.
2. ENVIRON (10%)* DES CLOISONS ET/OU SOUFFLAGES EXISTANTS À DÉMOLIR SONT COMPOSÉS DE COLOMBAGES DE BOIS AVEC FINITION EN ENDUIT DE PLÂTRE PEINT INSTALLÉ SUR UN TREILLIS MÉTALLIQUE.
3. ENVIRON (50%)* DES CLOISONS ET/OU SOUFFLAGES EXISTANTS EXISTANTS À DÉMOLIR SONT COMPOSÉS DE COLOMBAGES MÉTALLIQUES AVEC FINITION DE GYPSE PEINT.

* À NOTER QUE CES PROPORTIONS (%) SONT À TITRE INDICATIF, SANS S'Y LIMITER, CES INFORMATIONS DEVRONT ÊTRE VALIDÉES SUR PLACE LORS DU CHANTIER.

LÉGENDE DE SYMBOLE DE REFÉRENCE

- ZONE EXISTANTE HORS MANDAT
- DÉMOLITION DE LA FINITION DE PLAFOND
- DÉMANTÈLEMENT DE LA FINITION DE PLAFOND POUR TRAVAUX ÉLECTROMÉCANIQUES (VOIR ÉLECTORMÉCANIQUE)
- 101 NOM — NOM ET NUMÉRO DU LOCAL
- CLOISON EXISTANTE À CONSERVER
- CLOISON À DÉMOLIR
- CLOISON À DÉMOLIR DU PLANCHER JUSQU'À LA HAUTEUR DU PLAFOND. CONSERVER LA STRUCTURE SE TROUVANT ENTRE LE PLAFOND ET LA DALLE STRUCTURALE. (VOIR DÉTAILS PAGE A850.1)
- NOTE SPÉCIFIQUE
- ÉLÉV 0 MATÉRIAU — INDIQUE LA HAUTEUR LIBRE SOUS PLAFOND
- PORTE ET CADRE EXISTANTS À CONSERVER
- PORTE ET CADRE À DÉMOLIR
- ÉLÉMENT À DÉMOLIR

NOTES GÉNÉRALES - DÉMOLITION

1. POUR LA DÉMOLITION DES ÉQUIPEMENTS ÉLECTROMÉCANIQUES ET DES SERVICES, CONSULTER LES DOCUMENTS DES INGÉNIEURS CONCERNÉS AVANT DE PROCÉDER À LA DÉMOLITION.
2. L'ENTREPRENEUR DOIT, EN PLUS DES NOTES INDIQUÉES AUX PLANS, EFFECTUER LA DÉMOLITION SÉLECTIVE POUR LE PASSAGE ET L'INSTALLATION DES NOUVEAUX SERVICES ÉLECTROMÉCANIQUES. CONSULTER LES DOCUMENTS DES INGÉNIEURS CONCERNÉES AVANT DE PROCÉDER À LA DÉMOLITION.
3. COORDONNER AVEC LE CLIENT LA RÉCUPÉRATION OU NON DES ÉLÉMENTS DÉMOLIS.
4. PRÉVOIR LA DÉMOLITION PARTIELLE DES CLOISONS EXISTANTES POUR L'INSERTION DES CONDUITS ET BRANCHEMENTS DES ÉQUIPEMENTS DE SÉCURITÉS LIÉS AUX PORTES SÉCURISÉES.
5. OBTURER TOUTES LES OUVERTURES NON REQUISES SUITE AU RETRAIT D'ÉQUIPEMENTS ET DE SERVICES ÉLECTROMÉCANIQUES À TRAVERS L'ENSEMBLE DES PLANCHERS EN CONSERVANT L'INTÉGRITÉ STRUCTURALE ET COUPE-FEU.
6. ENLEVER LES COMPOSANTES À DÉMOLIR SANS ENDOMMAGER LES COMPOSANTES À CONSERVER. EXÉCUTER UN TRAIT DE SCIE POUR SÉPARER LES ÉLÉMENTS CONTINUS DONT UNE SECTION DOIT ÊTRE DÉMOLIE ET L'AUTRE CONSERVÉE.
7. LES TRAVAUX DE DÉMOLITION DOIVENT INCLURE, SANS S'Y LIMITER, LA DÉMOLITION ET/OU DÉMANTÈLEMENT COMPLET DE TOUS LES ACCESSOIRES (ANCRAGES, ATTACHES, SUPPORTS, SCELLANT, ETC.) AFFÉRENTS AUX ÉLÉMENTS À DÉMOLIR ET CE JUSQU'À LA STRUCTURE DU BÂTIMENT. DÉMOLIR SANS ENDOMMAGER LES SURFACES À CONSERVER.
8. L'ENTREPRENEUR EST RESPONSABLE DE PROTÉGER TOUT LE MATÉRIEL DEVANT ÊTRE CONSERVÉ À L'INTÉRIEUR DU CHANTIER. DANS LES LOCAUX AVEC INTERVENTIONS PONCTUELLES À L'EXTÉRIEUR DE LA ZONE DE CHANTIER, LE MATÉRIEL N'EST PAS IDENTIFIÉ AUX DESSINS MAIS L'ENTREPRENEUR DOIT ÉGALEMENT LE PROTÉGER.
9. L'ENTREPRENEUR DEVRA VÉRIFIER TOUS LES ÉLÉMENTS DE PLOMBERIE, VENTILATION ET ÉLECTRICITÉ AVEC LES DOCUMENTS DES INGÉNIEURS CONCERNÉS AVANT LES TRAVAUX DE DÉMOLITION.
10. AVANT TOUT NOUVEAU PERCEMENT DANS LES DALLES DE PLANCHER, PROCÉDER À UN EXAMEN DE LA DALLE PAR RADIOGRAPHIE OU RADAR PÉNÉTRANT AFIN DE LOCALISER LES TIGES D'ARMATURE, LES CONDUITS ÉLECTRIQUES OU AUTRES ÉLÉMENTS DISSIMULÉS DANS LA DALLE. EN CAS D'INTERFÉRENCE POTENTIELLE AVEC L'EMPLACEMENT PRÉVU D'UN FORAGE, COORDONNER AVEC LES PROFESSIONNELS.
11. SUPPORTER TEMPORAIREMENT TOUS LES CONDUITS ÉLECTRIQUES, DATA, TÉLÉPHONES, CÂBLES, ETC. FIXÉS SUR LES ÉLÉMENTS À DÉMOLIR (VOIR ÉLECTROMÉCANIQUE). ENLEVER TOUS LES DÉBRIS DE L'ENTREPLAFOND.
12. L'ENTREPRENEUR DOIT PROTÉGER CONTRE LES DOMMAGES ET LA POUSSIÈRE LES SURFACES, LES FINIS ET LES ÉQUIPEMENTS EXISTANTS DES ZONES ADJACENTES AU CHANTIER ET DES ZONES NON RÉNOVÉES, MAIS FAISANT L'OBJET D'INTERVENTIONS PONCTUELLES DANS LE CADRE DES TRAVAUX.

NOTES SPÉCIFIQUES - DÉMOLITION

Note d'identification clé	Texte de la note d'identification
D1	RETIRER LA PELLICULE D'INTIMITÉ EXISTANTE SUR LES FENÊTRES
D2	RETIRER LES RADIATEURS EXISTANTS (VOIR ÉLECTROMÉCANIQUE)
D3	PERCEMENT POUR DRAIN DE PLANCHER À PRÉVOIR (VOIR ÉLECTROMÉCANIQUE)
D4	DÉMOLITION PARTIELLE DU MUR EXISTANT EN SAILLIE (FEUILLE DE GYPSE ET COLOMBAGES, À VALIDER SUR PLACE)
D5	DÉMOLITION PARTIELLE DU MUR EXISTANT (FEUILLE DE GYPSE ET COLOMBAGES, À VALIDER SUR PLACE) ET DÉMANTÈLEMENT COMPLET DES SERVICES ÉLECTROMÉCANIQUES EXISTANTS (VOIR ÉLECTROMÉCANIQUE)
D6	DÉMOLITION DE LA CLOISON FAIT DE MAÇONNERIE DU PUITS TECHNIQUE EXISTANT, PRÉSERVER LES SERVICES ÉLECTROMÉCANIQUES EXISTANTS
D7	DÉMOLITION DU MOBILIER INTÉGRÉ EXISTANT
D8	DÉMOLITION DU MOBILIER INTÉGRÉ ET DES SERVICES ÉLECTROMÉCANIQUES EXISTANTS (VOIR ÉLECTROMÉCANIQUE)
D9	RELOCALISATION DU MOBILIER DE BUREAU EXISTANT (VALIDER L'EMPLACEMENT AVEC LE CLIENT)
D10	DÉMANTÈLEMENT DES SERVICES ÉLECTROMÉCANIQUES DE PLOMBERIE (VOIR ÉLECTROMÉCANIQUE)
D11	DÉMOLITION DE LA FINITION DE CÉRAMIQUE EXISTANTE DE PLANCHER ET DANS LE BAS DES MURS. RETIRER LES RÉSIDUS DE COLLE ET/OU CIMENT JUSQU'À LA DALLE DE BÉTON TEL QUE PLANCHER ADJACENT. PRÉVOIR SCARIFICATION DES SURFACES DE BÉTON/TERRAZO EXISTANTES EN PRÉVISION DE L'INSTALLATION DES NOUVEAUX FINIS DE PLANCHER.
D12	OUVERTURE ET DÉMOLITION PARTIELLE DU MUR EN TRANCHÉE AU-DESSUS DU PANNEAU ÉLECTRIQUE EXISTANT JUSQU'AU PLAFOND POUR TRAVAUX ÉLECTROMÉCANIQUES, MAINTENIR LA SÉPARATION COUPE-FEU TEL QUE L'EXISTANT (VOIR ÉLECTROMÉCANIQUE)
D13	SCARIFICATION PONCTUELLE DE LA DALLE EXISTANTE POUR NOUVELLES PENTES VERS LES DRAINS. PRÉVOIR UNE SCARIFICATION PONCTUELLE DE 405 X 405mm ALIGNÉE AU DRAIN
D14	RETRAIT ET DÉMOLITION DE LA PLAQUE DE GYPSE DE FINITION EXISTANTE.
D15	RETRAIT ET DÉMOLITION DE LA CLOISON SOUFFLAGE EXISTANTE.
D16	DÉMOLITION DE TOUS LES REVÊTEMENTS DE PLANCHER, PLINTHES ET ADHÉSIF EXISTANTS. PRÉVOIR LA SCARIFICATION DES SURFACES DE BÉTON/TERRAZO EXISTANTES EN PRÉVISION DE L'INSTALLATION DES NOUVEAUX FINIS DE PLANCHER.
D17	LIMITE DE LA DÉMOLITION DU REVÊTEMENT DE PLANCHER, PLINTHES ET ADHÉSIF EXISTANTS.
D18	DÉMOLITION DE LA PLINTHE EXISTANTE DE TERRAZO DEVANT LE CLOISON À DÉMOLIR, PRÉVOIR LA SCARIFICATION DE LA SURFACE EN PRÉVISION DU RAGRÉAGE DES FINIS DE PLANCHER.

1 — 2E ÉTAGE — ÉCHELLE: 1 : 50 (A052)

Ædifica

ARCHITECTURE + DESIGN
Ædifica inc. — T 514 844 6611
info@aedifica.com — www.aedifica.com

SCEAU
Ordre des architectes du Québec — # 3948 — PATRICK BLANCHER — ARCHITECTE

ARCHITECTURE
Ædifica
Ædifica inc. — T 514 844 6611
7236, rue Waverly, Montréal (QC) — F 514 844 7646
H2R 0C2, Canada — aedifica.com

GESTION DE PROJET
CIMA+
Cima+ inc. — T 514 337 2462
900-740, rue Notre-Dame O, Montréal (QC) — F 514 281 1632
H3C 3X6, Canada — cima.ca

INGÉNIERIE
PAGEAU MOREL
Pageau Morel et associés inc. — T 514 382 5150
210, boul. Crémazie O, Montréal (QC) — F 514 384 9872
H2P 1C6, Canada — pageaumorel.com

NO.	DESCRIPTION	VÉR.PAR	DATE
5	ÉMIS POUR ADDENDA 01	B.H.	2022-04-27
4	ÉMIS POUR APPEL D'OFFRES	B.H.	2022-03-07
3	ÉMIS POUR PERMIS	B.H.	2022-03-04
2	ÉMIS POUR RÉVISION 90%	B.H.	2022-02-01
1	ÉMIS POUR PRÉLIMINAIRES 30%	B.H.	2021-11-30

ÉMISSIONS

CLIENT

Institut et hôpital neurologiques de Montréal (MNI) - Université McGill

3801 rue University, Montréal (QC)
Canada, H3A 2B4

PROJET

Centre de jour (20-062)

Institut et hôpital neurologiques de Montréal (MNI)
McConnell Wing, Montréal (QC)

DESSIN

PLAN DU 2E ÉTAGE - DÉMOLITION

DESSINÉ PAR :
ÉCHELLE : Comme indiqué
IMPRIMÉ LE : 2022-04-27 11:10:42
NO. PROJET : UMAC-02-01

PAGE

A052

BIM 360://mtl_RÉAMÉNAGEMENT DU NEUROLOGICAL DAY CENTRE/UMAC-ARCH-BATIMENT_v20.rvt

LÉGENDE DE SYMBOLE DE REFÉRENCE

- ZONE EXISTANTE HORS MANDAT
- DÉMOLITION DE LA FINITION DE PLAFOND
- DÉMANTÈLEMENT DE LA FINITION DE PLAFOND POUR TRAVAUX ÉLECTROMÉCANIQUES (VOIR ÉLECTORMÉCANIQUE)
- 101 NOM — NOM ET NUMÉRO DU LOCAL
- CLOISON EXISTANTE À CONSERVER
- CLOISON À DÉMOLIR
- CLOISON À DÉMOLIR DU PLANCHER JUSQU'À LA HAUTEUR DU PLAFOND. CONSERVER LA STRUCTURE SE TROUVANT ENTRE LE PLAFOND ET LA DALLE STRUCTURALE. (VOIR DÉTAILS PAGE A850.1)
- NOTE SPÉCIFIQUE
- ÉLÉV 0 MATÉRIAU — INDIQUE LA HAUTEUR LIBRE SOUS PLAFOND
- PORTE ET CADRE EXISTANTS À CONSERVER
- PORTE ET CADRE À DÉMOLIR
- ÉLÉMENT À DÉMOLIR

NOTES GÉNÉRALES - DÉMOLITION

1. POUR LA DÉMOLITION DES ÉQUIPEMENTS ÉLECTROMÉCANIQUES ET DES SERVICES, CONSULTER LES DOCUMENTS DES INGÉNIEURS CONCERNÉS AVANT DE PRÉCÉDER À LA DÉMOLITION.
2. L'ENTREPRENEUR DOIT, EN PLUS DES NOTES INDIQUÉES AUX PLANS, EFFECTUER LA DÉMOLITION SÉLECTIVE POUR LE PASSAGE ET L'INSTALLATION DES NOUVEAUX SERVICES ÉLECTROMÉCANIQUES. CONSULTER LES DOCUMENTS DES INGÉNIEURS CONCERNÉES AVANT DE PROCÉDER À LA DÉMOLITION.
3. COORDONNER AVEC LE CLIENT LA RÉCUPÉRATION OU NON DES ÉLÉMENTS DÉMOLIS.
4. PRÉVOIR LA DÉMOLITION PARTIELLE DES CLOISONS EXISTANTES POUR L'INSERTION DES CONDUITS ET BRANCHEMENTS DES ÉQUIPEMENTS DE SÉCURITÉS LIÉS AUX PORTES SÉCURISÉES.
5. OBTURER TOUTES LES OUVERTURES NON REQUISES SUITE AU RETRAIT D'ÉQUIPEMENTS ET DE SERVICES ÉLECTROMÉCANIQUES À TRAVERS L'ENSEMBLE DES PLANCHERS EN CONSERVANT L'INTÉGRITÉ STRUCTURALE ET COUPE-FEU.
6. ENLEVER LES COMPOSANTES À DÉMOLIR SANS ENDOMMAGER LES COMPOSANTES À CONSERVER. EXÉCUTER UN TRAIT DE SCIE POUR SÉPARER LES ÉLÉMENTS CONTINUS DONT UNE SECTION DOIT ÊTRE DÉMOLIE ET L'AUTRE CONSERVÉE.
7. LES TRAVAUX DE DÉMOLITION DOIVENT INCLURE, SANS S'Y LIMITER, LA DÉMOLITION ET/OU DÉMANTÈLEMENT COMPLET DE TOUS LES ACCESSOIRES (ANCRAGES, ATTACHES, SUPPORTS, SCELLANT, ETC.) AFFÉRENTS AUX ÉLÉMENTS À DÉMOLIR ET CE JUSQU'À LA STRUCTURE DU BÂTIMENT. DÉMOLIR SANS ENDOMMAGER LES SURFACES À CONSERVER.
8. L'ENTREPRENEUR EST RESPONSABLE DE PROTÉGER TOUT LE MATÉRIEL DEVANT ÊTRE CONSERVÉ À L'INTÉRIEUR DU CHANTIER. DANS LES LOCAUX AVEC INTERVENTIONS PONCTUELLES À L'EXTÉRIEUR DE LA ZONE DE CHANTIER, LE MATÉRIEL N'EST PAS IDENTIFIÉ AUX DESSINS MAIS L'ENTREPRENEUR DOIT ÉGALEMENT LE PROTÉGER.
9. L'ENTREPRENEUR DEVRA VÉRIFIER TOUS LES ÉLÉMENTS DE PLOMBERIE, VENTILATION ET ÉLECTRICITÉ AVEC LES DOCUMENTS DES INGÉNIEURS CONCERNÉS AVANT LES TRAVAUX DE DÉMOLITION.
10. AVANT TOUT NOUVEAU PERCEMENT DANS LES DALLES DE PLANCHER, PROCÉDER À UN EXAMEN DE LA DALLE PAR RADIOGRAPHIE OU RADAR PÉNÉTRANT AFIN DE LOCALISER LES TIGES D'ARMATURE, LES CONDUITS ÉLECTRIQUES OU AUTRES ÉLÉMENTS DISSIMULÉS DANS LA DALLE. EN CAS D'INTERFÉRENCE POTENTIELLE AVEC L'EMPLACEMENT PRÉVU D'UN FORAGE, COORDONNER AVEC LES PROFESSIONNELS.
11. SUPPORTER TEMPORAIREMENT TOUS LES CONDUITS ÉLECTRIQUES, DATA, TÉLÉPHONES, CÂBLES, ETC. FIXÉS SUR LES ÉLÉMENTS À DÉMOLIR (VOIR ÉLECTROMÉCANIQUE). ENLEVER TOUS LES DÉBRIS DE L'ENTREPLAFOND.
12. L'ENTREPRENEUR DOIT PROTÉGER CONTRE LES DOMMAGES ET LA POUSSIÈRE LES SURFACES, LES FINIS ET LES ÉQUIPEMENTS EXISTANTS DES ZONES ADJACENTES AU CHANTIER ET DES ZONES NON RÉNOVÉES, MAIS FAISANT L'OBJET D'INTERVENTIONS PONCTUELLES DANS LE CADRE DES TRAVAUX.

NOTES SPÉCIFIQUES - DÉMO. PLAFOND

Note d'identification clé	Texte de la note d'identification
PD1	DÉMANTELER LE PLAFOND SUSPENDU EN TUILES ACOUSTIQUES EN PARTIE SEULEMENT POUR LA RÉALISATION DES TRAVAUX ÉLECTROMÉCANIQUES DANS L'ENTREPLAFOND. CONSERVER LES TUILES ACOUSTIQUES ET LE SYSTÈMES DE SUSPENSION EN BON ÉTAT POUR RÉINSTALLATION. REMETTRE LE TOUT EN PLACE SUITE AUX TRAVAUX. MAINTENIR LES PORTIONS DE PLAFOND ADJACENTES À CONSERVER EN BON ÉTAT (À NOTER QUE LA ZONE INDIQUÉE EST APPROXIMATIVE ET DONNÉE À TITRE D'INDICATION SEULEMENT, L'AMPLEUR EXACTE À COORDONNER AVEC LES TRAVAUX ÉLECTROMÉCANIQUES)
PD2	DÉMOLITION COMPLÈTE DU PLAFOND DE GYPSE EXISTANT, MAINTENIR L'ENTREPLAFOND À DÉCOUVERT, AUCUNE RECONSTRUCTION NECESSAIRE APRÈS LES TRAVAUX. MAINTENIR LES SERVICES ÉLECTROMÉCANIQUES EXISTANTS DANS L'ENTREPLAFOND.
PD3	DÉMOLITION DE LA RETOMBÉE DE FINITION DE PLÂTRE (À VALIDER SUR PLACE)

1ER ÉTAGE - DÉMOLITION (1 / A053)
ÉCHELLE: 1 : 50

Ædifica

ARCHITECTURE + DESIGN
Ædifica inc.
info@aedifica.com
T 514 844 6611
www.aedifica.com

SCEAU

ARCHITECTURE

Ædifica

Ædifica inc.
7236, rue Waverly, Montréal (QC)
H2R 0C2, Canada
T 514 844 6611
F 514 844 7646
aedifica.com

GESTION DE PROJET

CIMA+

Cima+ inc.
900-740, rue Notre-Dame O, Montréal (QC)
H3C 3X6, Canada
T 514 337 2462
F 514 281 1632
cima.ca

INGÉNIERIE

PAGEAU MOREL

Pageau Morel et associés inc.
210, boul. Crémazie O, Montréal (QC)
H2P 1C6, Canada
T 514 382 5150
F 514 384 9872
pageaumorel.com

NO.	DESCRIPTION	VÉR.PAR	DATE
4	ÉMIS POUR ADDENDA 01	B.H.	2022-04-27
3	ÉMIS POUR APPEL D'OFFRES	B.H.	2022-03-07
2	ÉMIS POUR PERMIS	B.H.	2022-03-04
1	ÉMIS POUR RÉVISION 90%	B.H.	2022-02-01

ÉMISSIONS

CLIENT

Institut et hôpital neurologiques de Montréal (MNI) - Université McGill

3801 rue University, Montréal (QC)
Canada, H3A 2B4

PROJET

Centre de jour (20-062)

Institut et hôpital neurologiques de Montréal (MNI)
McConnell Wing, Montréal (QC)

DESSIN

PLAN DE PLAFOND DU 1ER ÉTAGE - DÉMOLITION

DESSINÉ PAR : Auteur
ÉCHELLE : Comme indiqué
IMPRIMÉ LE : 2022-04-27 11:10:44
NO. PROJET : UMAC-02-01

PAGE

A053

BIM 360://PRO_RÉAMÉNAGEMENT DU NEUROLOGICAL DAY CENTRE/UMAC-ARCH-BATIMENT_v20.rvt

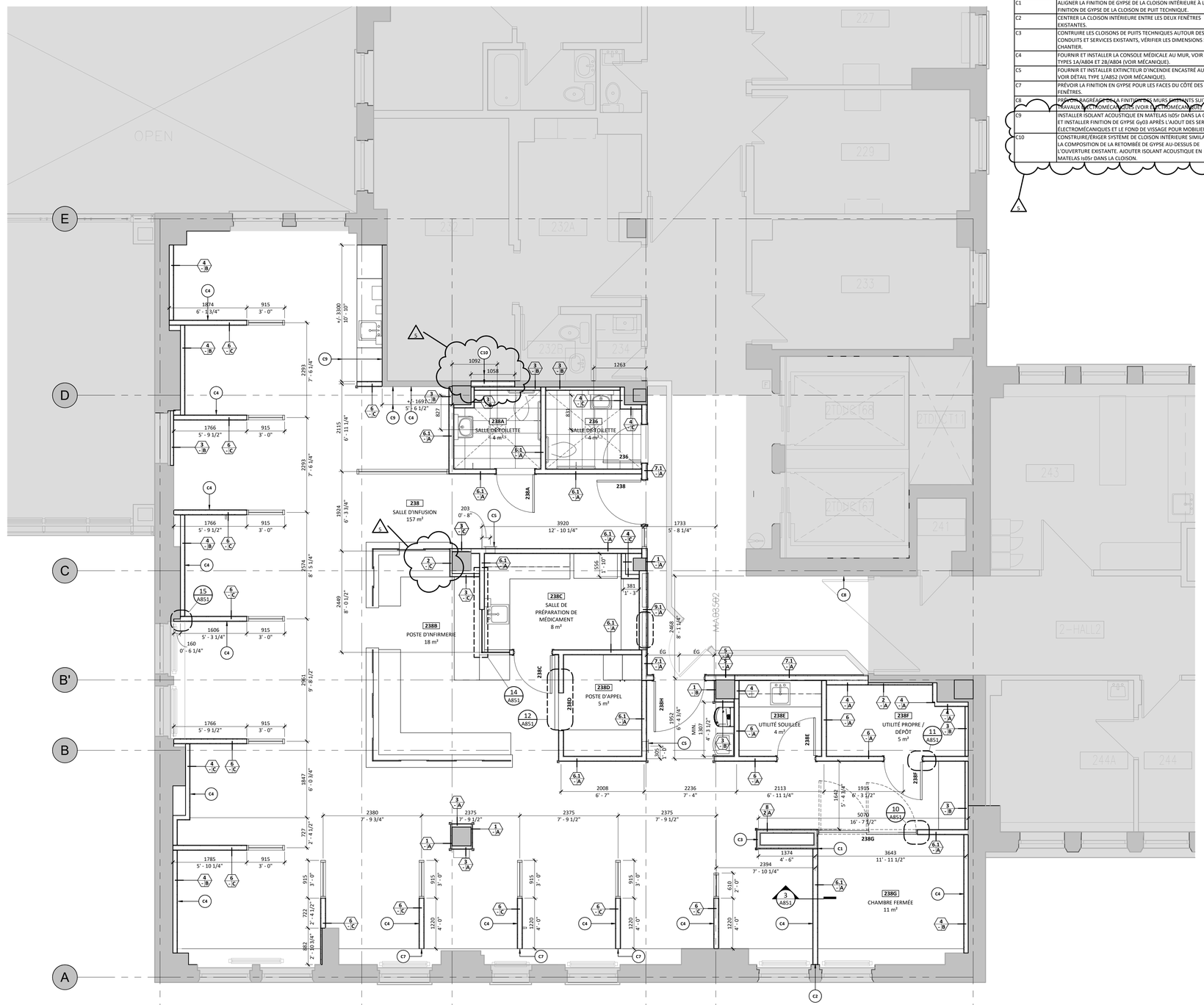

NOTES SPÉCIFIQUES - CONST.

Note d'identification	Texte de la note d'identification
C1	ALIGNER LA FINITION DE GYPSE DE LA CLOISON INTÉRIEURE À LA FINITION DE GYPSE DE LA CLOISON DE PUIT TECHNIQUE.
C2	CENTRER LA CLOISON INTÉRIEURE ENTRE LES DEUX FENÊTRES EXISTANTES.
C3	CONTRUIRE LES CLOISONS DE PUITS TECHNIQUES AUTOUR DES CONDUITS ET SERVICES EXISTANTS, VÉRIFIER LES DIMENSIONS SUR LE CHANTIER.
C4	FOURNIR ET INSTALLER LA CONSOLE MÉDICALE AU MUR, VOIR DÉTAILS TYPES 1A/A804 ET 2B/A804 (VOIR MÉCANIQUE).
C5	FOURNIR ET INSTALLER EXTINCTEUR D'INCENDIE ENCASTRÉ AU MUR, VOIR DÉTAIL TYPE 1/A852 (VOIR MÉCANIQUE).
C7	PRÉVOIR LA FINITION EN GYPSE POUR LES FACES DU CÔTÉ DES FENÊTRES.
C8	PRÉVOIR RAGRÉAGE DE LA FINITION DES MURS EXISTANTS SUITE AUX TRAVAUX ARCHITECTURAUX (VOIR LES TYPOMÉGA-NOTES)
C9	INSTALLER ISOLANT ACOUSTIQUE EN MATELAS IsO5r DANS LA CLOISON ET INSTALLER FINITION DE GYPSE Gy03 APRÈS L'AJOUT DES SERVICES ÉLECTROMÉCANIQUES ET LE FOND DE VISSAGE POUR MOBILIER.
C10	CONSTRUIRE/ÉRIGER SYSTÈME DE CLOISON INTÉRIEURE SIMILAIRE À LA COMPOSITION DE LA RETOMBÉE DE GYPSE AU-DESSUS DE L'OUVERTURE EXISTANTE. AJOUTER ISOLANT ACOUSTIQUE EN MATELAS IsO5r DANS LA CLOISON.

LÉGENDE DE CONSTRUCTION

- ZONE EXISTANTE HORS MANDAT
- NOUVELLE ÉBÉNISTERIE, PRÉVOIR RENFORTS DE CONTREPLAQUÉ, INGNIFUGE
- 101 NOM — NOM ET NUMÉRO DU LOCAL
- CLOISON EXISTANTE
- NOUVELLE CLOISON
- 000 A101 — BULLE DE RÉFÉRENCE
- 000 A101 — BULLE DE COUPE
- 000 A101 — BULLE D'ÉLÉVATION
- x — NOTE SPÉCIFIQUE
- XX — DESCRIPTION DU FINIS
- 1 — TYPE DE CLOISON (VOIR LÉGENDE DES CLOISONS)
- ÉLÉV 0 MATÉRIAU — INDIQUE LA HAUTEUR LIBRE SOUS PLAFOND
- ÉLÉMENT CENTRÉ
- PORTE ET CADRE EXISTANTS
- XXX — NOUVELLE PORTE ET CADRE, VOIR TABLEAU DES PORTES PAGE A010
- COIN PROTECTEUR EN ACIER INOXYDABLE
- FOND DE VISSAGE EN TÔLE D'ACIER GALVANISÉ
- ALIGNEMENT DES ÉLÉMENTS
- MAIN COURANTE ET PANNEAU PROTECTEUR MURAL
- PANNEAU PROTECTEUR MURAL

NOTES GÉNÉRALES

1. NE PAS MESURER À L'ÉCHELLE SUR LES DESSINS.
2. SAUF INDICATION CONTRAIRE, LES DIMENSIONS SONT PRISES À PARTIR DE L'AXE PORTEUR DE LA CLOISON OU DE LA FACE FINIE D'UN MUR DE BLOC DE BÉTON OU DE BÉTON. LA NOTE (FINI) ADJACENTE À UNE DIMENSION INDIQUE QUE CETTE DIMENSION DOIT ÊTRE RESPECTÉE ENTRE DEUX SURFACES FINIES.
3. VÉRIFIER TOUTES LES DIMENSIONS AU CHANTIER SUITE AUX TRAVAUX DE DÉMOLITION. AVISER L'ARCHITECTE DE TOUTE DIVERGENCE ENTRE LES DOCUMENTS ET LES CONDITIONS DE CHANTIER.
4. TRACER LES CLOISONS ET OBTENIR L'APPROBATION DE L'ARCHITECTE AVANT DE DÉBUTER LES TRAVAUX D'INSTALLATION.
5. LES DOCUMENTS D'ARCHITECTURE ONT PRÉSÉANCE SUR LES DOCUMENTS DE MÉCANIQUE ET D'ÉLECTRICITÉ POUR LA POSITION DES ÉQUIPEMENTS. LES DOCUMENTS DE MÉCANIQUE ET D'ÉLECTRICITÉ ONT PRÉSÉANCE SUR LES DOCUMENTS D'ARCHITECTURE POUR LA QUALITÉ ET LA QUANTITÉ DES APPAREILS. AVISER L'ARCHITECTE DE TOUTE DIVERGENCE ENTRE LES DOCUMENTS.
6. SAUF INDICATION CONTRAIRE, INSTALLER LES CADRES DE PORTES À 100mm DE LA JONCTION DE LA CLOISON ADJACENTE. COORDONNER LA POSITION DES CADRES AVEC LES ACCESSOIRES ADJACENTS QUI PEUVENT ENGENDRER UN CONFLIT D'OPÉRATION DE LA PORTE (QUINCAILLERIE DE PORTE, SUR-ÉPAISSEUR DES CARREAUX DE CÉRAMIQUE, ACCESSOIRES DE SALLE DE TOILETTE, ETC.)
7. SAUF AUX CLOISONS AVEC UNE RÉSISTANCE AU FEU, REMPLACER LE PANNEAU DE GYPSE PAR UN PANNEAU DE BÉTON LÉGER (Pc) AUX ENDROITS OÙ UN FINI DE CARREAU CÉRAMIQUE EST INDIQUÉ AU BORDEREAU DES FINIS.
8. REMPLACER LE PANNEAU DE GYPSE DES COMPOSITIONS (CLOISONS ET PLAFONDS) PAR UN PANNEAU DE GYPSE HYDROFUGE **Gy08** DANS LES LOCAUX AVEC ALIMENTATION EN EAU COURANTE (SALLE DE TOILETTE, BUANDERIE, CONCIERGE, ETC.) LORSQU'AUCUN FINI DE CARREAU CÉRAMIQUE N'EST INDIQUÉ AU BORDEREAU DES FINIS ET SELON LES INDICATIONS.
9. PRÉVOIR LES TRAVAUX DE RAGRÉAGE DES CLOISONS, PLANCHER ET PUNTHES TEL QUE L'EXISTANT, LA PEINTURE ET/OU TEINTURE POUR LA CONTINUITÉ DES FINIS EXISTANTS SUITE AU RETRAIT OU À LA MODIFICATION D'UNE CLOISON POUR DES TRAVAUX ARCHITECTURAUX OU ÉLECTROMÉCANIQUES (PRÉVOIR CLOISON DE **TYPE 1** POUR LES TRAVAUX DANS L'ENTRE PLAFOND).
10. INSTALLER UN FOND DE CLOUAGE CONTINU, PLAQUE D'ACIER GALVANISÉ 1.2mm, COMME FOND DE VISSAGE POUR LES ÉLÉMENTS FIXÉS AUX MURS, INCLUANT, SANS S'Y LIMITER : MOBILIER INTÉGRÉ, MAIN COURANTE, COIN PROTECTEUR, BUTOIR MURAL, ACCESSOIRE DE SALLE DE TOILETTE, BABILLARD ET TABLEAU, ÉQUIPEMENT DIVERS.
11. SCELLER À L'AIDE D'UN ENSEMBLE COUPE-FEU HOMOLOGUÉ LA BASE, LE SOMMET ET TOUTE PÉNÉTRATION AU TRAVERS DES CLOISONS POUR LESQUELLES UNE RÉSITANCE AU FEU EST INDIQUÉE.
12. SCELLER À L'AIDE D'UN CALFEUTRAGE ACOUSTIQUE LA BASE, LE SOMMET ET TOUTE PÉNÉTRATION AU TRAVERS DES CLOISONS POUR LESQUELLES AUCUNE RÉSITANCE AU FEU N'EST INDIQUÉE, INCLUANT LES CLOISONS AYANT UNE RÉSISTANCE AU FEU DE 0 HEURE.
13. ASSURER LA CONTINUITÉ ET L'INTÉGRITÉ DE LA CLOISON AYANT L'EXIGENCE LA PLUS ÉLEVÉE LORSQU'UNE CLOISON AVEC RÉSISTANCE AU FEU OU FSTC SUPÉRIEUR À 35 RENCONTRE UNE CLOISON AYANT UN INDICE DE RÉSITANCE AU FEU OU UN FSTC INFÉRIEUR.
14. ASSURER L'INTÉGRITÉ COUPE-FEU DES CLOISONS AVEC RÉSISTANCE AU FEU OU FSTC SUPÉRIEUR À 35 AU PÉRIMÈTRE DES ACCESSOIRES QUI Y SONT ENCASTRÉS (ACCESSOIRE DE TOILETTE, PANNEAU ÉLECTRIQUE, CABINET D'EXTINCTEUR, ETC.).
15. FOURNIR ET INSTALLER DES JOINTS DE CONTRÔLE À 9000mm C/C MAXIMUM AUX CLOISONS ET PLAFONDS AVEC PANNEAUX DE GYPSE. FAIRE APPROUVER LA POSITION DES JOINTS DE CONTRÔLE À PIED D'ŒUVRE PAR L'ARCHITECTE.
16. LORSQUE PLUSIEURS COMMANDES (THERMOSTATS, INTERRUPTEURS, ETC.) DOIVENT ÊTRE INSTALLÉES DANS UN MÊME LOCAL, POSITIONNER CELLES-CI SUR UN MÊME MUR, REGROUPÉES ET ALIGNÉES.
17. SUITE AU RAGRÉAGE DE SURFACE, PRÉVOIR LA PEINTURE SUR AU MOINS 40m² DE SURFACE ADJACENTE CONVRANT LA SURFACE ENTIÈRE DU MUR ET DU PLAFOND AVANT UN CHANGEMENT DE DIRECTION.
18. PRÉVOIR LE RAGRÉAGE DE 30% DES SURFACES DE CLOISONS DE PUITS (MARQUÉ D'UN X) DISSIMULÉES DANS LES ENTRE-PLAFONDS CONSIDÉRANT UNE HAUTEUR DE 1500mm DE HAUT. RAGRÉER, REFERMER ET SCELLER AU PÉRIMÈTRE DES OUVERTURES OU LA TÊTE DES CLOISONS, SELON LE CAS, POUR UN DEGRÉ DE RÉSISTANCE AU FEU D'UNE HEURE.

2E ÉTAGE — 1 / A101
ÉCHELLE: 1 : 50

BIM 360://PRO_RÉAMÉNAGEMENT DU NEUROLOGICAL DAY CENTRE/UMAC-ARCH+BATIMENT_v20.rvt

Ædifica

ARCHITECTURE + DESIGN

Ædifica inc. — T 514 844 6611
info@aedifica.com — www.aedifica.com

SCEAU

Ordre des architectes du Québec # 3448 PATRICK BLENIER ARCHITECTE

ARCHITECTURE

Ædifica

Ædifica inc. — T 514 844 6611
7236, rue Waverly, Montréal (QC) — F 514 844 7646
H2R 0C2, Canada — aedifica.com

GESTION DE PROJET

CIMA+

Cima+ inc. — T 514 337 2462
900-740, rue Notre-Dame O, Montréal (QC) — F 514 281 1632
H3C 3X6, Canada — cima.ca

INGÉNIERIE

PAGEAU MOREL

Pageau Morel et associés inc. — T 514 382 5150
210, boul. Crémazie O, Montréal (QC) — F 514 384 9872
H2P 1C6, Canada — pageaumorel.com

NO.	DESCRIPTION	VÉR.PAR	DATE
5	ÉMIS POUR ADDENDA 01	B.H.	2022-04-27
4	ÉMIS POUR APPEL D'OFFRES	B.H.	2022-03-07
3	ÉMIS POUR PERMIS	B.H.	2022-03-04
2	ÉMIS POUR RÉVISION 90%	B.H.	2022-02-01
1	ÉMIS POUR PRÉLIMINAIRES 30%	B.H.	2021-11-30

ÉMISSIONS

CLIENT

Institut et hôpital neurologiques de Montréal (MNI) - Université McGill

3801 rue University, Montréal (QC)
Canada, H3A 2B4

PROJET

Centre de jour (20-062)

Institut et hôpital neurologiques de Montréal (MNI)
McConnell Wing, Montréal (QC)

DESSIN

PLAN DU 2E ÉTAGE - CONSTRUCTION

DESSINÉ PAR :

ÉCHELLE : Comme indiqué

IMPRIMÉ LE : 2022-04-27 11:10:49

NO. PROJET : UMAC-02-01

PAGE

A101

LÉGENDE DE CONSTRUCTION

- ZONE EXISTANTE HORS MANDAT
- NOUVELLE ÉBÉNISTERIE, PRÉVOIR RENFORTS DE CONTREPLAQUÉ, INGNIFUGE
- 101 NOM — NOM ET NUMÉRO DU LOCAL
- CLOISON EXISTANTE
- NOUVELLE CLOISON
- 000 A101 — BULLE DE RÉFÉRENCE
- 000 A101 — BULLE DE COUPE
- 000 A101 — BULLE D'ÉLÉVATION
- X — NOTE SPÉCIFIQUE
- XX — DESCRIPTION DU FINIS
- 1 — TYPE DE CLOISON (VOIR LÉGENDE DES CLOISONS)
- ÉLÉV 0 MATÉRIAU — INDIQUE LA HAUTEUR LIBRE SOUS PLAFOND
- ÉLÉMENT CENTRÉ
- PORTE ET CADRE EXISTANTS
- XXX — NOUVELLE PORTE ET CADRE, VOIR TABLEAU DES PORTES PAGE A010
- COIN PROTECTEUR EN ACIER INOXYDABLE
- FOND DE VISSAGE EN TÔLE D'ACIER GALVANISÉ
- ALIGNEMENT DES ÉLÉMENTS
- MAIN COURANTE ET PANNEAU PROTECTEUR MURAL
- PANNEAU PROTECTEUR MURAL

LÉGENDE FINIS DE PLANCHER

- REVÊTEMENT SOUPLE **Rs01**
  TYPE ROULEAU, COUL. FINI BÉTON
  (PLINTHE REMONTÉE 150mm MÊME FINI)
- REVÊTEMENT SOUPLE **Rs02**
  TYPE ROULEAU, COUL. FINI BOIS
  (PLINTHE REMONTÉE 150mm MÊME FINI)
- REVÊTEMENT SOUPLE **Rs03**
  (TEL QUE EXISTANT ADJACENT, VALIDER SUR PLACE)
  (PLINTHE TEL QUE EXISTANT ADJACENT, VALIDER SUR PLACE)
- REVÊTEMENT DE CARREAUX DE CÉRAMIQUE **Ce02**
  DIM. 305 x 610mm, COUL. GRIS PÂLE, ET MEMBRANE DE SOUS-FINITION **Me21a**
  (PLINTHE DE CÉRAMIQUE 152mm **Ce02**)

NOTES SPÉCIFIQUES - FINITION

Note d'identification clé	Texte de la note d'identification
F1	PEINTURER LE FACE DE LA CLOISON AVEC LA COULEUR ACCENT PA03.
F2	RAGRÉAGE DE LA FINITION DE PLANCHER APRÈS LA DÉMOLITION DE LA PLINTHE DE TERRAZO EXISTANTE. PRÉVOIR LA FINITION DE PLANCHER Rs03 TEL QUE ADJACENT.

5

2E ÉTAGE - FINIS DE PLANCHER 1 / A301
ÉCHELLE: 1 : 50

BIM 360://PRO_REAMÉNAGEMENT DU NEUROLOGICAL DAY CENTRE/UMAC-ARCH-BATIMENT_v20.rvt

Ædifica

ARCHITECTURE + DESIGN

Ædifica inc.
info@aedifica.com

T 514 844 6611
www.aedifica.com

SCEAU

Ordre des architectes du Québec
3348
PATRICK BLANCHER
ARCHITECTE

ARCHITECTURE

Ædifica

Ædifica inc.
7236, rue Waverly, Montréal (QC)
H2R 0C2, Canada

T 514 844 6611
F 514 844 7646
aedifica.com

GESTION DE PROJET

CIMA+

Cima+ inc.
900-740, rue Notre-Dame O, Montréal (QC)
H3C 3X6, Canada

T 514 337 2462
F 514 281 1632
cima.ca

INGÉNIERIE

PAGEAU MOREL

Pageau Morel et associés inc.
210, boul. Crémazie O, Montréal (QC)
H2P 1C6, Canada

T 514 382 5150
F 514 384 9872
pageaumorel.com

NO.	DESCRIPTION	VÉR.PAR	DATE
5	ÉMIS POUR ADDENDA 01	B.H.	2022-04-27
4	ÉMIS POUR APPEL D'OFFRES	B.H.	2022-03-07
3	ÉMIS POUR PERMIS	B.H.	2022-03-04
2	ÉMIS POUR RÉVISION 90%	B.H.	2022-02-01
1	ÉMIS POUR PRÉLIMINAIRES 30%	B.H.	2021-11-30

ÉMISSIONS

CLIENT

Institut et hôpital neurologiques de Montréal (MNI) - Université McGill

3801 rue University, Montréal (QC)
Canada, H3A 2B4

PROJET

Centre de jour (20-062)

Institut et hôpital neurologiques de Montréal (MNI)
McConnell Wing, Montréal (QC)

DESSIN

PLAN DU 2E ÉTAGE - FINITIONS

DESSINÉ PAR : B.H.
ÉCHELLE : Comme indiqué
IMPRIMÉ LE : 2022-04-27 11:10:52
NO. PROJET : UMAC-02-01

PAGE

A301

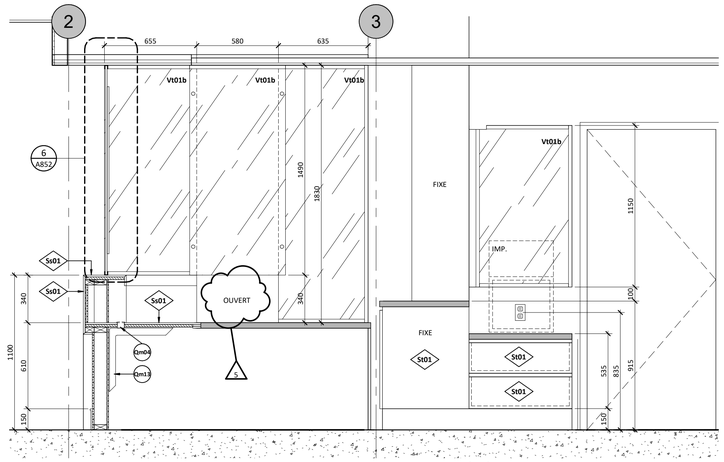

ÉLÉVATION 1B - POSTE D'INFIRMERIE 1B
ÉCHELLE: 1 : 20 A801

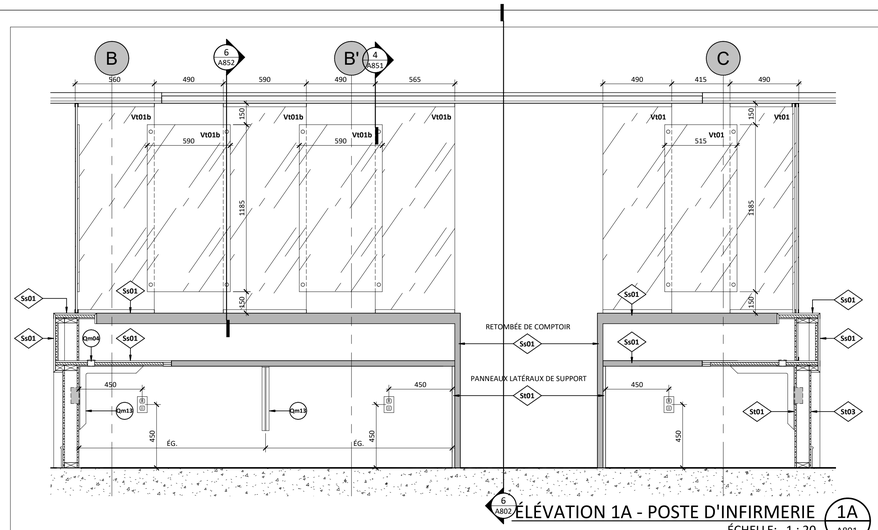

ÉLÉVATION 1A - POSTE D'INFIRMERIE 1A
ÉCHELLE: 1 : 20 A801

LÉGENDE DE AMEUBLEMENT

- ZONE EXISTANTE HORS MANDAT
- 101 NOM — NOM ET NUMÉRO DU LOCAL
- CLOISON EXISTANTE
- NOUVELLE CLOISON
- 000 A101 — BULLE DE RÉFÉRENCE
- 000 A101 — BULLE DE COUPE
- 000 A101 — BULLE D'ÉLÉVATION
- x — NOTE SPÉCIFIQUE
- XX — DESCRIPTION DU FINIS
- 1 — TYPE DE CLOISON (VOIR LÉGENDE DES CLOISONS)
- ÉLÉV 0 MATÉRIAU — INDIQUE LA HAUTEUR LIBRE SOUS PLAFOND
- ÉLÉMENT CENTRÉ
- PORTE ET CADRE EXISTANTS
- XXX — NOUVELLE PORTE ET CADRE, VOIR TABLEAU DES PORTES PAGE A010
- COIN PROTECTEUR EN ACIER INOXYDABLE
- FOND DE VISSAGE EN TÔLE D'ACIER GALVANISÉ
- ALIGNEMENT DES ÉLÉMENTS

NOTES GENÉRALES

1. VÉRIFIER TOUTES LES DIMENSIONS SUR LE CHANTIER AVANT LE DÉBUT DES TRAVAUX. AVISER L'ARCHITECTE DE TOUTE DIFFÉRENCE MAJEURE AVEC LES PLANS.
2. TOUTE ERREUR OU OMISSION TROUVÉES SUR LE CHANTIER DEVRONT ÊTRE RAPPORTÉES À L'ARCHITECTE AVANT L'EXÉCUTION DES TRAVAUX.
3. FOURNIR ET INSTALLER TOUS LES FONDS DE VISSAGE REQUIS POUR L'AMEUBLEMENT, CROCHETS, ACCESSOIRES SANITAIRES, PROTECTIONS MURALES ET AUTRES ÉQUIPEMENTS MURAUX.
4. VOIR DEVIS POUR LA LISTE EXHAUSTIVE DE TOUTE LA QUINCAILLERIE ILLUSTRÉE AU DESSIN ET POUR TOUTES AUTRES SECTIONS DE DEVIS APPLICABLES.
5. VOIR ÉLECTRICITÉ POUR TOUTES LES SPÉCIFICATIONS D'ÉCLAIRAGE ET DE SERVICES À INTÉGRER À L'AMEUBLEMENT. FAIRE LES OUVERTURES OÙ REQUIS.
6. VOIR MÉCANIQUE POUR TOUTES LES SPÉCIFICATIONS RELATIVES À LA LISTE COMPLÈTE DES ÉQUIPEMENTS DE PLOMBERIE ET DE VENTILATION. FAIRE LES OUVERTURES OÙ REQUIS.
7. SAUF INDICATION CONTRAIRE, FINIR EN STRATIFIÉ TOUTES LES SURFACES DE L'AMEUBLEMENT QUI SONT APPARENTES.
8. PRATIQUER AU CHANTIER LES OUVERTURES À L'AMEUBLEMENT POUR LES PASSE-FILS, PASSE-DÉCHETS, PRISES, GRILLES DE VENTILATION ET AUTRES. COORDONNER L'EMPLACEMENT AVEC LE PROPRIÉTAIRE.
9. INDIQUER AUX DESSINS D'ATELIER TOUS LES JOINTS DE PLACAGE DE BOIS OU DE STRATIFIÉ.
10. SAUF INDICATION CONTRAIRE, L'INTÉRIEUR DE TOUS LES CABINETS FERMÉS AVEC PORTES ET/OU TIROIRS, INCLUANT LES TABLETTES INTÉRIEURES, SERONT DE FINITION EN MÉLAMINE DE COULEUR BLANCHE.
11. RECOUVRIR LE BAS DE TOUS LES PANNEAUX D'AMEUBLEMENT, EN CONTACT AVEC LE PLANCHER, D'UNE BANDE D'ACRYLIQUE 6mm D'ÉP.
12. TOUTES LES PLINTHES SERONT COMPOSÉES DU REVÊTEMENT DE PLANCHER OU DU TYPE DE PLINTHE ASSOCIÉ AU REVÊTEMENT DE PLANCHER, SOUPLE ET REMONTÉE SUR LA BASE DU MOBILIER, SAUF INDICATION CONTRAIRE AU PLAN.

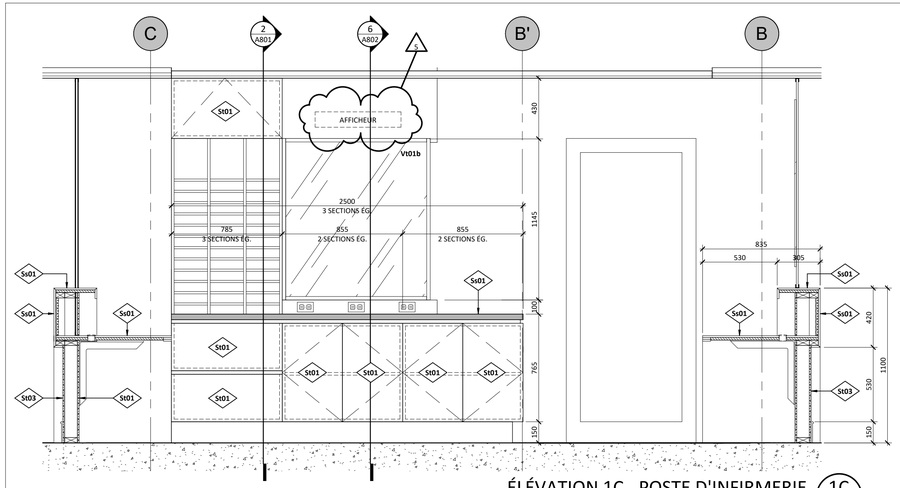

ÉLÉVATION 1C - POSTE D'INFIRMERIE 1C
ÉCHELLE: 1 : 20 A801

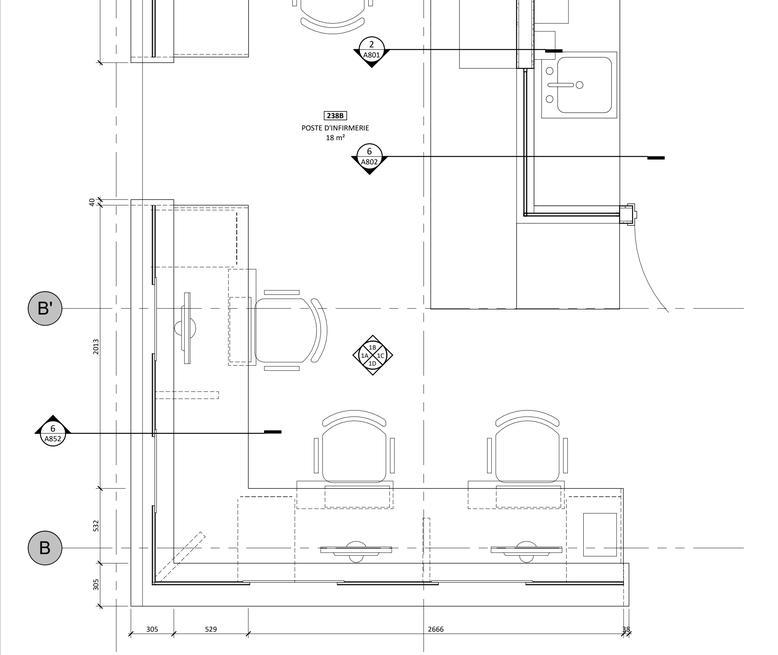

PLAN AGRANDI - POSTE D'INFIRMERIE 1
ÉCHELLE: 1 : 20 A801

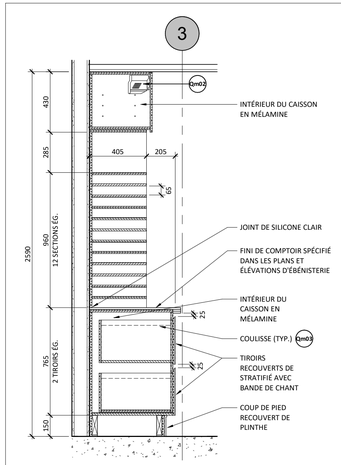

DÉTAIL COUPE - MOBILIER 2
ÉCHELLE: 1 : 20 A801

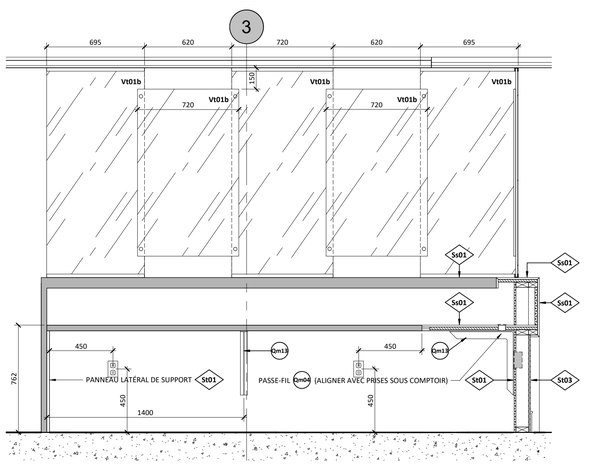

ÉLÉVATION 1D - POSTE D'INFIRMERIE 1D
ÉCHELLE: 1 : 20 A801

Ædifica

ARCHITECTURE + DESIGN

Ædifica inc.
info@aedifica.com
T 514 844 6611
www.aedifica.com

SCEAU

Ordre des architectes du Québec # 3348 PATRICK BLANTER ARCHITECTE

ARCHITECTURE

Ædifica

Ædifica inc.
7236, rue Waverly, Montréal (QC)
H2R 0C2, Canada
T 514 844 6611
F 514 844 7646
aedifica.com

GESTION DE PROJET

Cima+ inc.
900-740, rue Notre-Dame O, Montréal (QC)
H3C 3X6, Canada
T 514 337 2462
F 514 281 1632
cima.ca

INGÉNIERIE

PAGEAU MOREL

Pageau Morel et associés inc.
210, boul. Crémazie O, Montréal (QC)
H2P 1C6, Canada
T 514 382 5150
F 514 384 9872
pageaumorel.com

NO.	DESCRIPTION	VÉR.PAR	DATE
5	ÉMIS POUR ADDENDA 01	B.H.	2022-04-27
4	ÉMIS POUR APPEL D'OFFRES	B.H.	2022-03-07
3	ÉMIS POUR PERMIS	B.H.	2022-03-04
2	ÉMIS POUR RÉVISION 90%	B.H.	2022-02-01
1	ÉMIS POUR PRÉLIMINAIRES 30%	B.H.	2021-11-30

ÉMISSIONS

CLIENT

Institut et hôpital neurologiques de Montréal (MNI) - Université McGill

3801 rue University, Montréal (QC)
Canada, H3A 2B4

PROJET

Centre de jour (20-062)

Institut et hôpital neurologiques de Montréal (MNI)
McConnell Wing, Montréal (QC)

DESSIN

ÉLÉVATIONS INTÉRIEURES - POSTE D'INFIRMERIE

DESSINÉ PAR :
ÉCHELLE : Comme indiqué
IMPRIMÉ LE : 2022-04-27 11:10:56
NO. PROJET : UMAC-02-01

PAGE

A801

BIM 360://PRO_RÉAMÉNAGEMENT DU NEUROLOGICAL DAY CENTRE/UMAC-ARCH-BATIMENT_v20.rvt

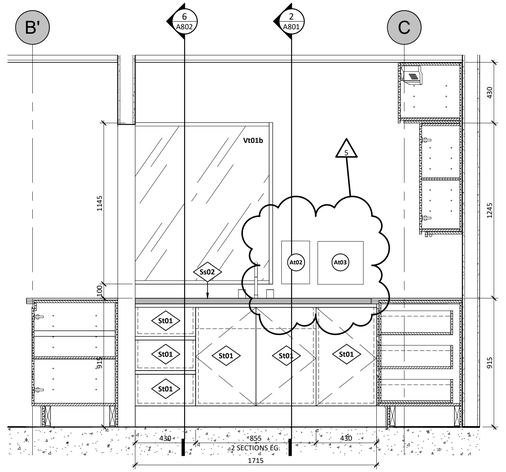

ÉLÉVATION 1A - SALLE DE PREP. MÉDIC. 1A A802
ÉCHELLE: 1 : 20

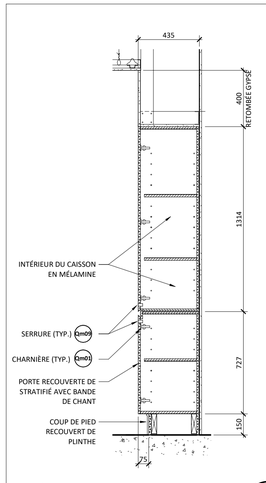

DÉTAIL COUPE - MOBILIER 3
ÉCHELLE: 1 : 20 A802

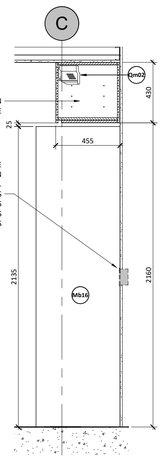

DÉTAIL COUPE - MOBILIER 4
ÉCHELLE: 1 : 20 A802

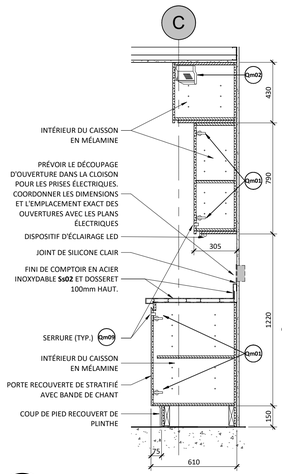

DÉTAIL COUPE - MOBILIER 5
ÉCHELLE: 1 : 20 A802

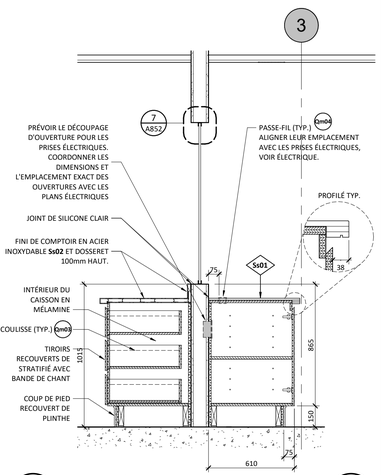

DÉTAIL COUPE - MOBILIER 6
ÉCHELLE: 1 : 20 A802

LÉGENDE DE AMEUBLEMENT

- ZONE EXISTANTE HORS MANDAT
- 101 NOM — NOM ET NUMÉRO DU LOCAL
- CLOISON EXISTANTE
- NOUVELLE CLOISON
- 000 / A101 — BULLE DE RÉFÉRENCE
- 000 / A101 — BULLE DE COUPE
- 000 / A101 — BULLE D'ÉLÉVATION
- x — NOTE SPÉCIFIQUE
- XX — DESCRIPTION DU FINIS
- 1 / 1 — TYPE DE CLOISON (VOIR LÉGENDE DES CLOISONS)
- ÉLÉV. 0 / MATÉRIAU — INDIQUE LA HAUTEUR LIBRE SOUS PLAFOND
- ÉLÉMENT CENTRÉ
- PORTE ET CADRE EXISTANTS
- XXX — NOUVELLE PORTE ET CADRE, VOIR TABLEAU DES PORTES PAGE A010
- COIN PROTECTEUR EN ACIER INOXYDABLE
- FOND DE VISSAGE EN TÔLE D'ACIER GALVANISÉ
- ALIGNEMENT DES ÉLÉMENTS

NOTES GENÉRALES

1. VÉRIFIER TOUTES LES DIMENSIONS SUR LE CHANTIER AVANT LE DÉBUT DES TRAVAUX. AVISER L'ARCHITECTE DE TOUTE DIFFÉRENCE MAJEURE AVEC LES PLANS.
2. TOUTE ERREUR OU OMISSION TROUVÉES SUR LE CHANTIER DEVRONT ÊTRE RAPPORTÉES À L'ARCHITECTE AVANT L'EXÉCUTION DES TRAVAUX.
3. FOURNIR ET INSTALLER TOUS LES FONDS DE VISSAGE REQUIS POUR L'AMEUBLEMENT, CROCHETS, ACCESSOIRES SANITAIRES, PROTECTIONS MURALES ET AUTRES ÉQUIPEMENTS MURAUX.
4. VOIR DEVIS POUR LA LISTE EXHAUSTIVE DE TOUTE LA QUINCAILLERIE ILLUSTRÉE AU DESSIN ET POUR TOUTES AUTRES SECTIONS DE DEVIS APPLICABLES.
5. VOIR ÉLECTRICITÉ POUR TOUTES LES SPÉCIFICATIONS D'ÉCLAIRAGE ET DE SERVICES À INTÉGRER À L'AMEUBLEMENT. FAIRE LES OUVERTURES OU REQUIS.
6. VOIR MÉCANIQUE POUR TOUTES LES SPÉCIFICATIONS RELATIVES À LA LISTE COMPLÈTE DES ÉQUIPEMENTS DE PLOMBERIE ET DE VENTILATION. FAIRE LES OUVERTURES OÙ REQUIS.
7. SAUF INDICATION CONTRAIRE, FINIR EN STRATIFIÉ TOUTES LES SURFACES DE L'AMEUBLEMENT QUI SONT APPARENTES.
8. PRATIQUER AU CHANTIER LES OUVERTURES À L'AMEUBLEMENT POUR LES PASSE-FILS, PASSE-DÉCHETS, PRISES, GRILLES DE VENTILATION ET AUTRES. COORDONNER L'EMPLACEMENT AVEC LE PROPRIÉTAIRE.
9. INDIQUER AUX DESSINS D'ATELIER TOUS LES JOINTS DE PLACAGE DE BOIS OU DE STRATIFIÉ.
10. SAUF INDICATION CONTRAIRE, L'INTÉRIEUR DE TOUS LES CABINETS FERMÉS AVEC PORTES ET/OU TIROIRS, INCLUANT LES TABLETTES INTÉRIEURES, SERONT DE FINITION EN MÉLAMINE DE COULEUR BLANCHE.
11. RECOUVRIR LE BAS DE TOUS LES PANNEAUX D'AMEUBLEMENT, EN CONTACT AVEC LE PLANCHER, D'UNE BANDE D'ACRYLIQUE 6mm D'ÉP.
12. TOUTES LES PLINTHES SERONT COMPOSÉES DU REVÊTEMENT DE PLANCHER OU DU TYPE DE PLINTHE ASSOCIÉ AU REVÊTEMENT DE PLANCHER, SOUPLE ET REMONTÉE SUR LA BASE DU MOBILIER, SAUF INDICATION CONTRAIRE AU PLAN.

LISTE QUINCAILLERIE ÉBÉNISTERIE

FOURNI ET INSTALLÉ PAR L'ENTREPRENEUR

Qm01	CHARNIÈRE
Qm02	MÉCANISME POUR PORTE RELEVANTE
Qm03	COULISSE À TIROIRS
Qm04	PASSE-FIL
Qm08	GRILLE DE VENTILATION
Qm09	
Qm12	SERRURE
Qm13	SUPPORT À COMPTOIR

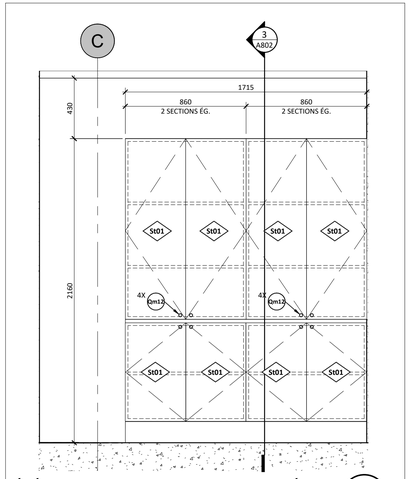

ÉLÉVATION 1C - SALLE DE PREP. MÉDIC. 1C A802
ÉCHELLE: 1 : 20

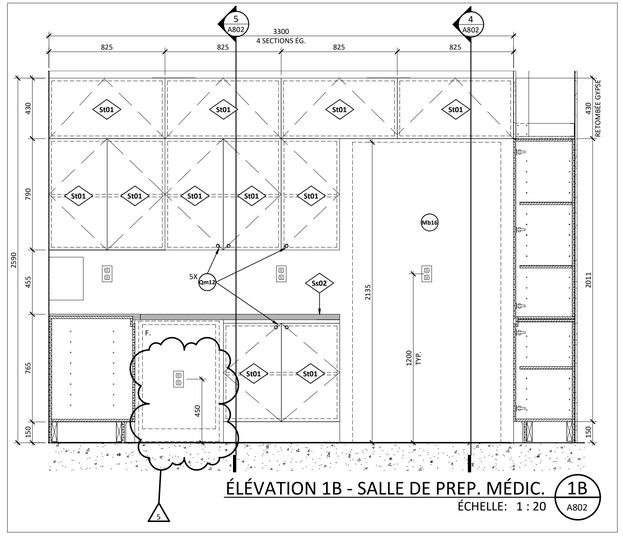

ÉLÉVATION 1B - SALLE DE PREP. MÉDIC. 1B A802
ÉCHELLE: 1 : 20

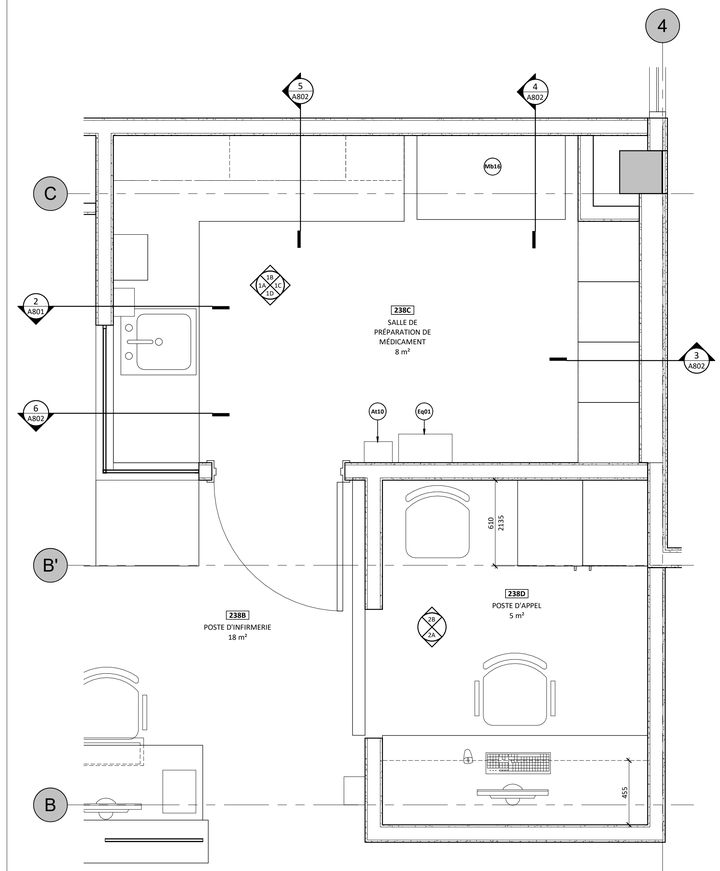

PLAN AGRANDI - SALLE PRÉPARATION MÉDICAMENT ET POSTE DE SECRÉTAIRE 1 A802
ÉCHELLE: 1 : 20

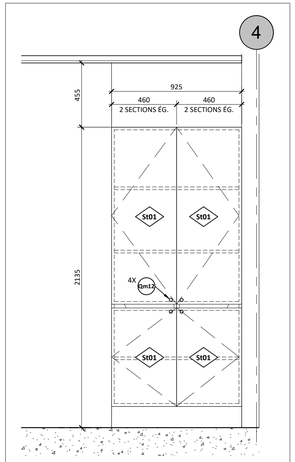

ÉLÉVATION 2B - ARMOIRE 2B A802
ÉCHELLE: 1 : 20

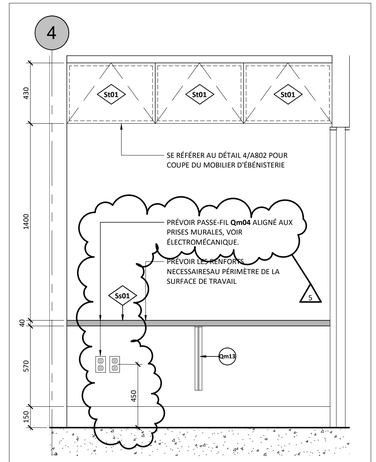

ÉLÉVATION 2A - POSTE SECRÉTAIRE 2A A802
ÉCHELLE: 1 : 20

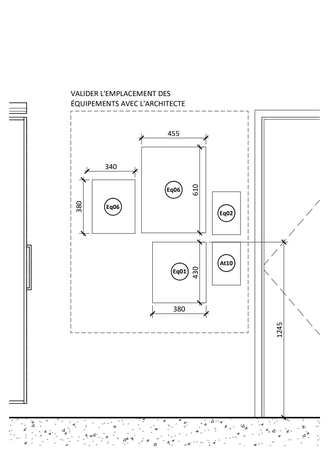

ÉLÉVATION 1D- ÉQUIPEMENTS 1D A802
ÉCHELLE: 1 : 20

Ædifica

ARCHITECTURE + DESIGN

Ædifica inc.
info@aedifica.com

T 514 844 6611
www.aedifica.com

SCEAU

Ordre des architectes du Québec # 3348 PATRICK BLENNER ARCHITECTE

ARCHITECTURE

Ædifica

Ædifica inc.
7236, rue Waverly, Montréal (QC)
H2R 0C2, Canada

T 514 844 6611
F 514 844 7646
aedifica.com

GESTION DE PROJET

Cima+

Cima+ inc.
900-740, rue Notre-Dame O, Montréal (QC)
H3C 3X6, Canada

T 514 337 2462
F 514 281 1632
cima.ca

INGÉNIERIE

PAGEAU MOREL

Pageau Morel et associés inc.
210, boul. Crémazie O, Montréal (QC)
H2P 1C6, Canada

T 514 382 5150
F 514 384 9872
pageaumorel.com

NO.	DESCRIPTION	VÉR.PAR	DATE
5	ÉMIS POUR ADDENDA 01	B.H.	2022-04-27
4	ÉMIS POUR APPEL D'OFFRES	B.H.	2022-03-07
3	ÉMIS POUR PERMIS	B.H.	2022-03-04
2	ÉMIS POUR RÉVISION 90%	B.H.	2022-02-01
1	ÉMIS POUR PRÉLIMINAIRES 30%	B.H.	2021-11-30

ÉMISSIONS

CLIENT

Institut et hôpital neurologiques de Montréal (MNI) - Université McGill

3801 rue University, Montréal (QC)
Canada, H3A 2B4

PROJET

Centre de jour (20-062)

Institut et hôpital neurologiques de Montréal (MNI)
McConnell Wing, Montréal (QC)

DESSIN

ÉLÉVATIONS INTÉRIEURES - SALLE DE PREP. MÉDIC. ET POSTE D'APPEL

DESSINÉ PAR : Auteur
ÉCHELLE : Comme indiqué
IMPRIMÉ LE : 2022-04-27 11:11:02
NO. PROJET : UMAC-02-01

PAGE

A802

BIM 360://PRO_RÉAMÉNAGEMENT DU NEUROLOGICAL DAY CENTRE/UMAC-ARCH-BATIMENT_v20.rvt

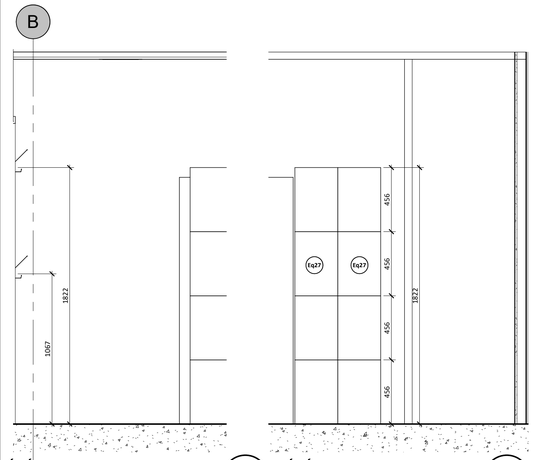

ÉLÉVATION 1E-CROCHETS 1E A803
ÉCHELLE: 1 : 20

ÉLÉVATION 1D-CASIERS 1D A803
ÉCHELLE: 1 : 20

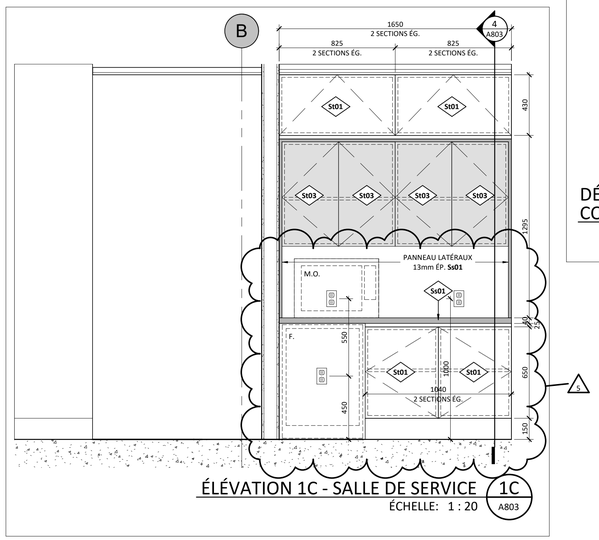

ÉLÉVATION 1C - SALLE DE SERVICE 1C A803
ÉCHELLE: 1 : 20

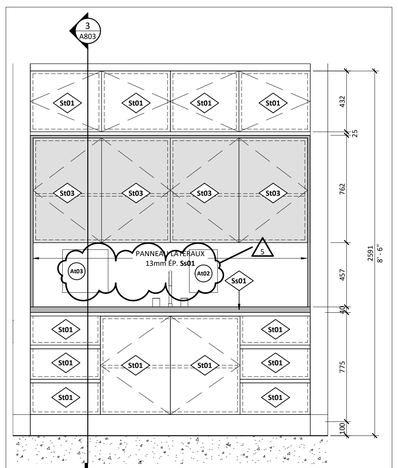

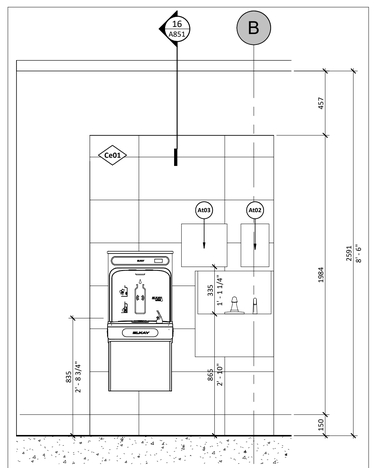

ÉLÉVATION 1B - UTILITÉ SOUILLÉE 1B A803
ÉCHELLE: 1 : 20

ÉLÉVATION 1A - RANGEMENT PROPRE 1A A803
ÉCHELLE: 1 : 20

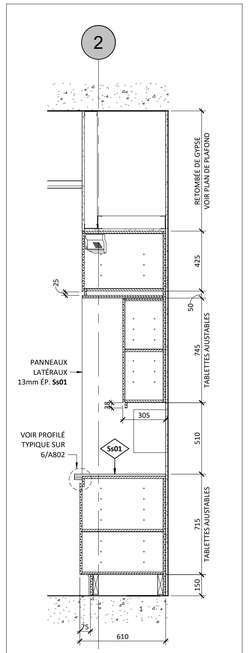

DÉTAIL EN
COUPE - MOBILIER 4 A803
ÉCHELLE: 1 : 20

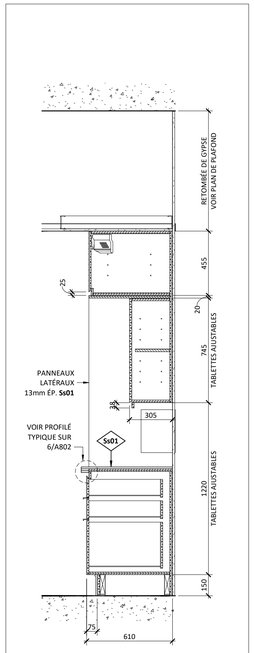

DÉTAIL EN
COUPE - MOBILIER 3 A803
ÉCHELLE: 1 : 20

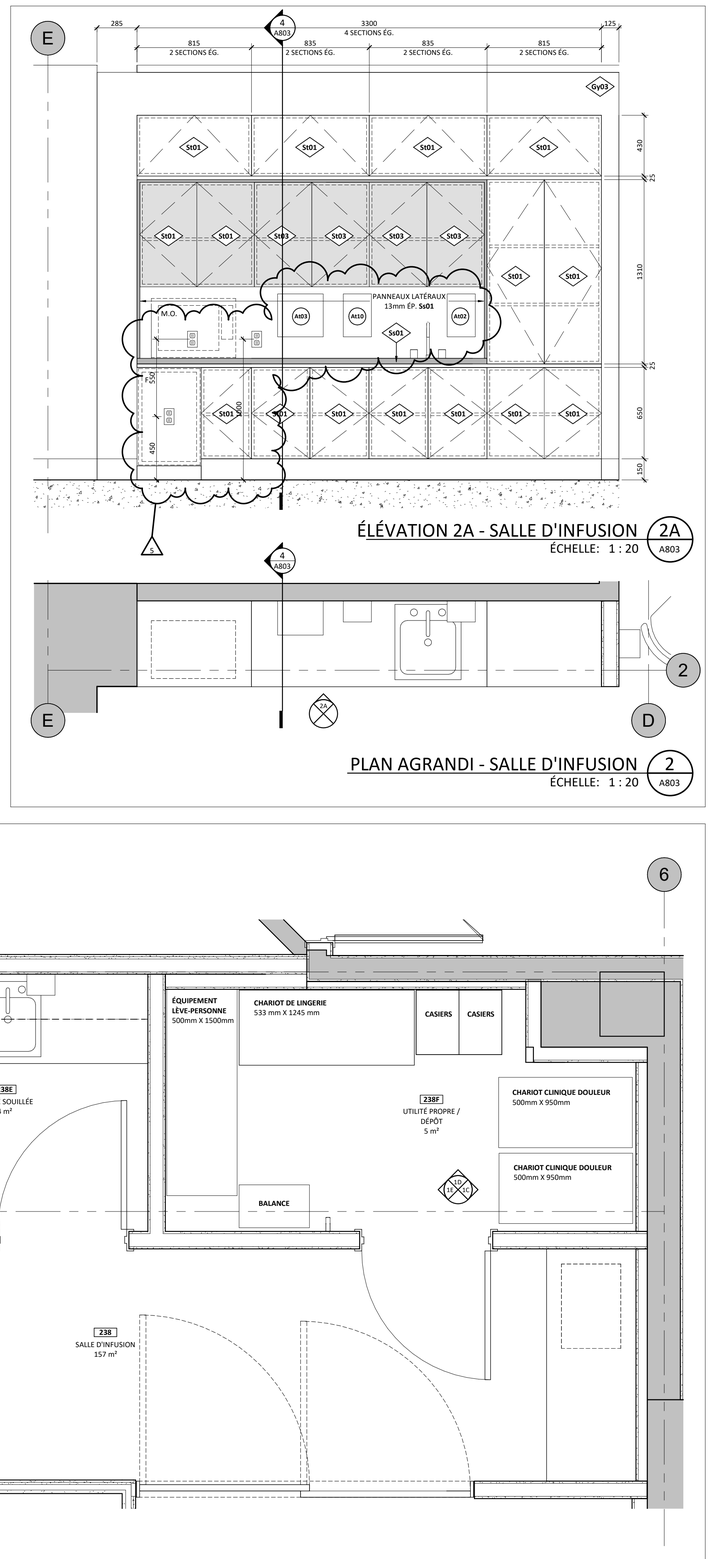

ÉLÉVATION 2A - SALLE D'INFUSION 2A A803
ÉCHELLE: 1 : 20

PLAN AGRANDI - SALLE D'INFUSION 2 A803
ÉCHELLE: 1 : 20

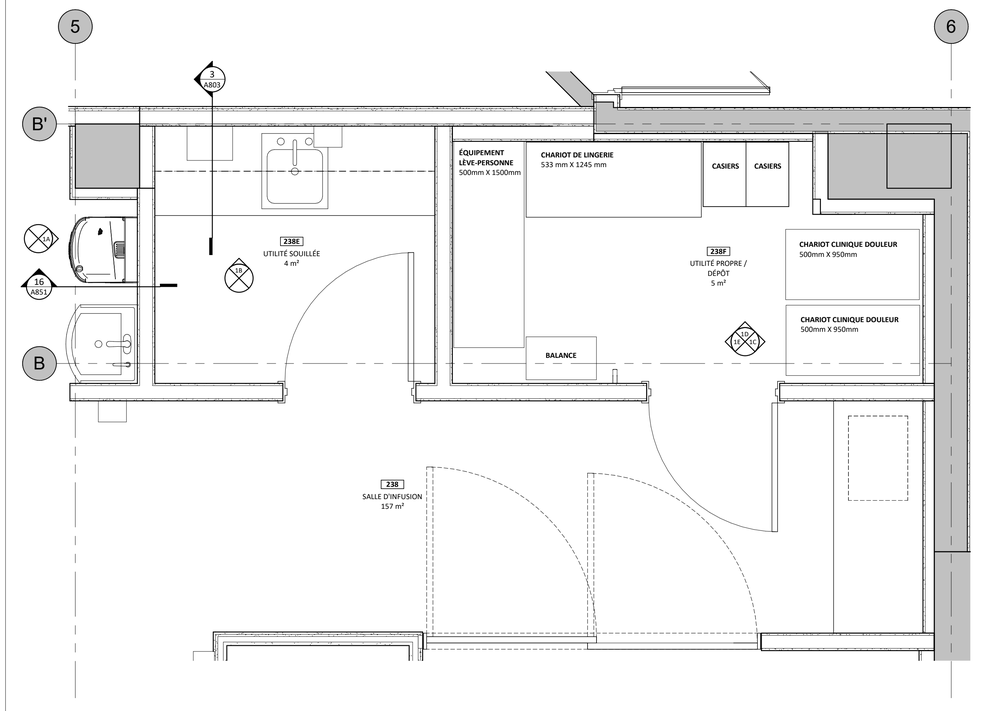

PLAN AGRANDI - SALLES DE SERVICE 1 A803
ÉCHELLE: 1 : 20

LÉGENDE DE AMEUBLEMENT

- ZONE EXISTANTE HORS MANDAT
- 101 NOM — NOM ET NUMÉRO DU LOCAL
- CLOISON EXISTANTE
- NOUVELLE CLOISON
- 000 / A101 — BULLE DE RÉFÉRENCE
- 000 / A101 — BULLE DE COUPE
- 000 / A101 — BULLE D'ÉLÉVATION
- x — NOTE SPÉCIFIQUE
- XX — DESCRIPTION DU FINIS
- 1 — TYPE DE CLOISON (VOIR LÉGENDE DES CLOISONS)
- ÉLÉV 0 / MATÉRIAU — INDIQUE LA HAUTEUR LIBRE SOUS PLAFOND
- ÉLÉMENT CENTRÉ
- PORTE ET CADRE EXISTANTS
- XXX — NOUVELLE PORTE ET CADRE, VOIR TABLEAU DES PORTES PAGE A010
- COIN PROTECTEUR EN ACIER INOXYDABLE
- FOND DE VISSAGE EN TÔLE D'ACIER GALVANISÉ
- ALIGNEMENT DES ÉLÉMENTS

NOTES GENÉRALES

1. VÉRIFIER TOUTES LES DIMENSIONS SUR LE CHANTIER AVANT LE DÉBUT DES TRAVAUX. AVISER L'ARCHITECTE DE TOUTE DIFFÉRENCE MAJEURE AVEC LES PLANS.
2. TOUTE ERREUR OU OMISSION TROUVÉES SUR LE CHANTIER DEVRONT ÊTRE RAPPORTÉES À L'ARCHITECTE AVANT L'EXÉCUTION DES TRAVAUX.
3. FOURNIR ET INSTALLER TOUS LES FONDS DE VISSAGE REQUIS POUR L'AMEUBLEMENT, CROCHETS, ACCESSOIRES SANITAIRES, PROTECTIONS MURALES ET AUTRES ÉQUIPEMENTS MURAUX.
4. VOIR DEVIS POUR LA LISTE EXHAUSTIVE DE TOUTE LA QUINCAILLERIE ILLUSTRÉE AU DESSIN ET POUR TOUTES AUTRES SECTIONS DE DEVIS APPLICABLES.
5. VOIR ÉLECTRICITÉ POUR TOUTES LES SPÉCIFICATIONS D'ÉCLAIRAGE ET DE SERVICES À INTÉGRER À L'AMEUBLEMENT. FAIRE LES OUVERTURES OU REQUIS.
6. VOIR MÉCANIQUE POUR TOUTES LES SPÉCIFICATIONS RELATIVES À LA LISTE COMPLÈTE DES ÉQUIPEMENTS DE PLOMBERIE ET DE VENTILATION. FAIRE LES OUVERTURES OÙ REQUIS.
7. SAUF INDICATION CONTRAIRE, FINIR EN STRATIFIÉ TOUTES LES SURFACES DE L'AMEUBLEMENT QUI SONT APPARENTES.
8. PRATIQUER AU CHANTIER LES OUVERTURES À L'AMEUBLEMENT POUR LES PASSE-FILS, PASSE-DÉCHETS, PRISES, GRILLES DE VENTILATION ET AUTRES. COORDONNER L'EMPLACEMENT AVEC LE PROPRIÉTAIRE.
9. INDIQUER AUX DESSINS D'ATELIER TOUS LES JOINTS DE PLACAGE DE BOIS OU DE STRATIFIÉ.
10. SAUF INDICATION CONTRAIRE, L'INTÉRIEUR DE TOUS LES CABINETS FERMÉS AVEC PORTES ET/OU TIROIRS, INCLUANT LES TABLETTES INTÉRIEURES, SERONT DE FINITION EN MÉLAMINE DE COULEUR BLANCHE.
11. RECOUVRIR LE BAS DE TOUS LES PANNEAUX D'AMEUBLEMENT, EN CONTACT AVEC LE PLANCHER, D'UNE BANDE D'ACRYLIQUE 6mm D'ÉP.
12. TOUTES LES PLINTHES SERONT COMPOSÉES DU REVÊTEMENT DE PLANCHER OU DU TYPE DE PLINTHE ASSOCIÉ AU REVÊTEMENT DE PLANCHER, SOUPLE ET REMONTÉE SUR LA BASE DU MOBILIER, SAUF INDICATION CONTRAIRE AU PLAN.

Ædifica

ARCHITECTURE + DESIGN
Ædifica inc. T 514 844 6611
info@aedifica.com www.aedifica.com

SCEAU

Ordre des architectes du Québec # 3348 PATRICK BLANTER ARCHITECTE

ARCHITECTURE

Ædifica

Ædifica inc. T 514 844 6611
7236, rue Waverly, Montréal (QC) F 514 844 7646
H2R 0C2, Canada aedifica.com

GESTION DE PROJET

Cima+

Cima+ inc. T 514 337 2462
900-740, rue Notre-Dame O, Montréal (QC) F 514 281 1632
H3C 3X6, Canada cima.ca

INGÉNIERIE

PAGEAU MOREL

Pageau Morel et associés inc. T 514 382 5150
210, boul. Crémazie O, Montréal (QC) F 514 384 9872
H2P 1C6, Canada pageaumorel.com

NO.	DESCRIPTION	VÉR.PAR	DATE
5	ÉMIS POUR ADDENDA 01	B.H.	2022-04-27
4	ÉMIS POUR APPEL D'OFFRES	B.H.	2022-03-07
3	ÉMIS POUR PERMIS	B.H.	2022-03-04
2	ÉMIS POUR RÉVISION 90%	B.H.	2022-02-01
1	ÉMIS POUR PRÉLIMINAIRES 30%	B.H.	2021-11-30

ÉMISSIONS

CLIENT

Institut et hôpital neurologiques de Montréal (MNI) - Université McGill

3801 rue University, Montréal (QC)
Canada, H3A 2B4

PROJET

Centre de jour (20-062)

Institut et hôpital neurologiques de Montréal (MNI)
McConnell Wing, Montréal (QC)

DESSIN

ÉLÉVATIONS INTÉRIEURES - SALLE D'INFUSION, SALLE DE SERVICE ET ESPACE DÉPÔT

DESSINÉ PAR : Auteur
ÉCHELLE : Comme indiqué
IMPRIMÉ LE : 2022-04-27 11:11:09
NO. PROJET : UMAC-02-01

PAGE

A803

BIM 360://PRO_RÉAMÉNAGEMENT DU NEUROLOGICAL DAY CENTRE/UMAC-ARCH-BATIMENT_v20.rvt

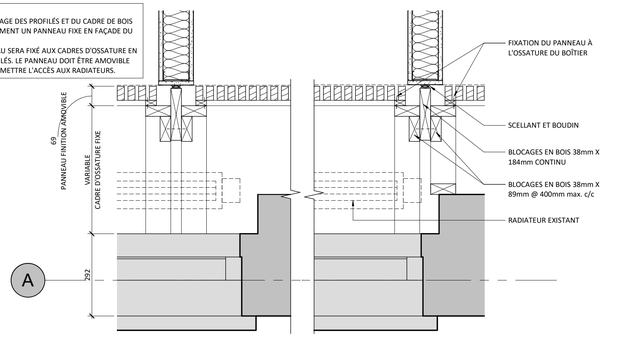

DÉTAIL EN PLAN - BOÎTIER RADIATEUR 5 / A804
ÉCHELLE: 1 : 10

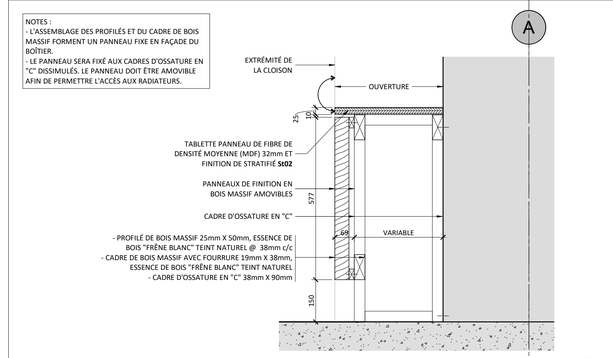

DÉTAIL EN COUPE - BOÎTIER RADIATEUR 4 / A804
ÉCHELLE: 1 : 10

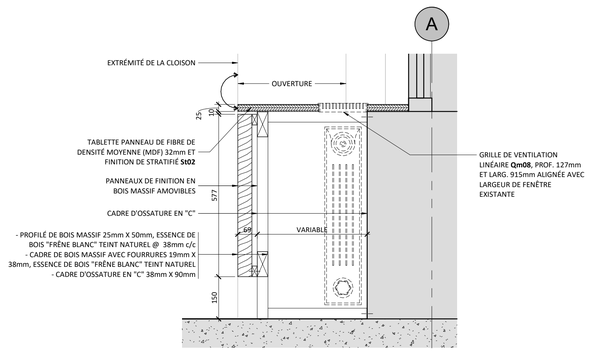

DÉTAIL EN COUPE - BOÎTIER RADIATEUR 3 / A804
ÉCHELLE: 1 : 10

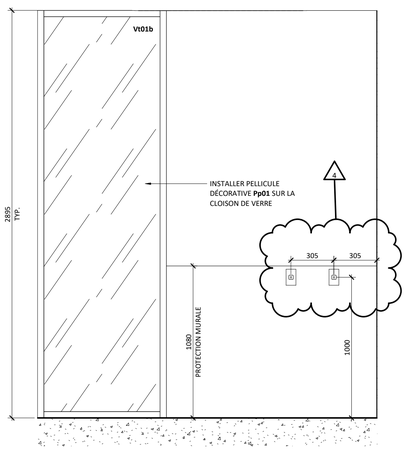

ÉLÉVATION 2A - LIT-CIVIÈRE TYPE 2A / A804
ÉCHELLE: 1 : 20

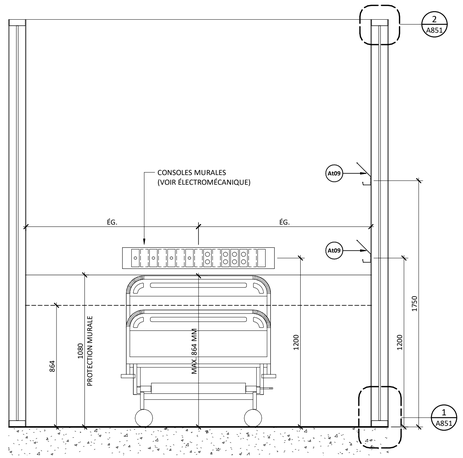

ÉLÉVATION 2B - LIT-CIVIÈRE TYPE 2B / A804
ÉCHELLE: 1 : 20

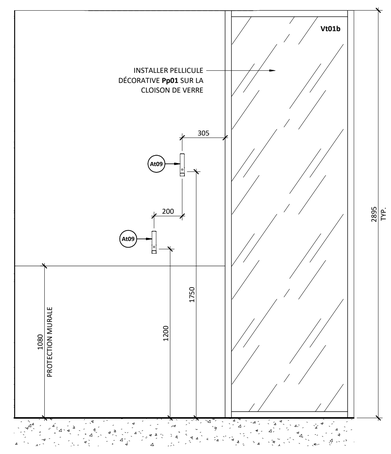

ÉLÉVATION 2C - LIT-CIVIÈRE TYPE 2C / A804
ÉCHELLE: 1 : 20

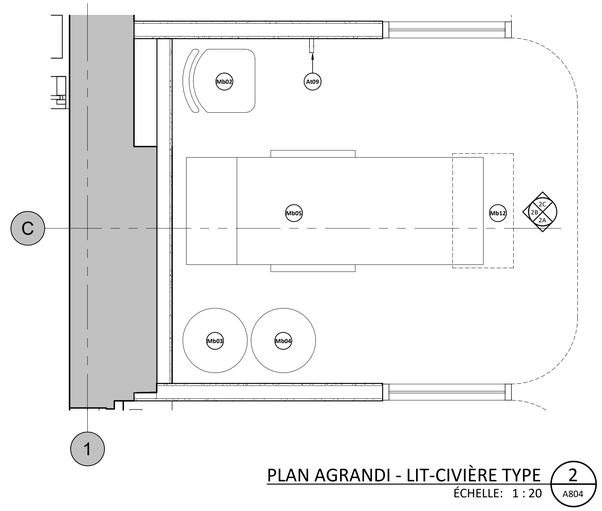

PLAN AGRANDI - LIT-CIVIÈRE TYPE 2 / A804
ÉCHELLE: 1 : 20

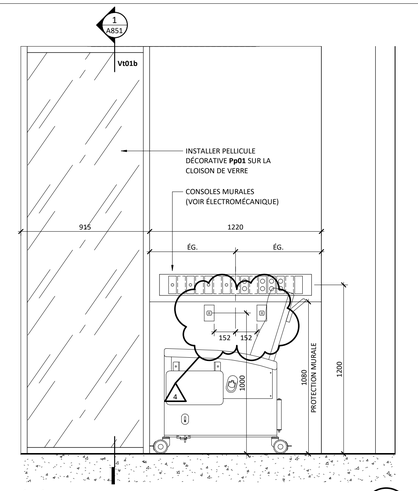

ÉLÉVATION 1A - CHAISE D'INFUSION TYPE 1A / A804
ÉCHELLE: 1 : 20

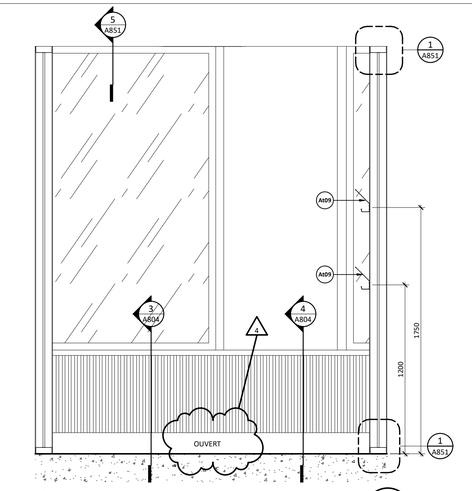

ÉLÉVATION 1B - CHAISE D'INFUSION TYPE 1B / A804
ÉCHELLE: 1 : 20

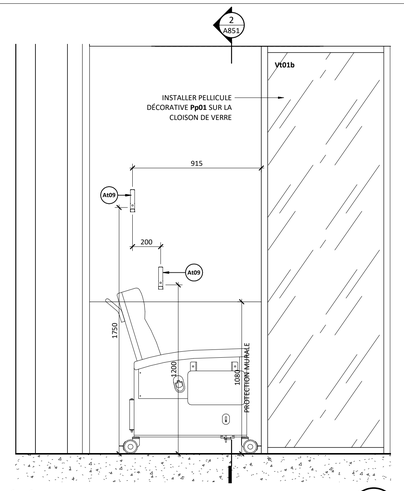

ÉLÉVATION 1C - CHAISE D'INFUSION TYPE 1C / A804
ÉCHELLE: 1 : 20

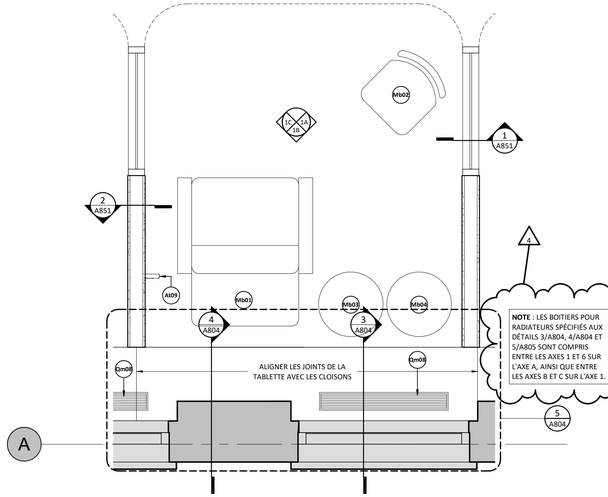

PLAN AGRANDI - CHAISE D'INFUSION TYPE 1 / A804
ÉCHELLE: 1 : 20

Ædifica

ARCHITECTURE + DESIGN
Ædifica inc. T 514 844 6611
info@aedifica.com www.aedifica.com

SCEAU

Ordre des architectes du Québec # 3448 PATRICK BLANCHER ARCHITECTE

ARCHITECTURE

Ædifica
Ædifica inc. T 514 844 6611
7236, rue Waverly, Montréal (QC) F 514 844 7646
H2R 0C2, Canada aedifica.com

GESTION DE PROJET

Cima+ inc. T 514 337 2462
900-740, rue Notre-Dame O, Montréal (QC) F 514 281 1632
H3C 3X6, Canada cima.ca

INGÉNIERIE

Pageau Morel et associés inc. T 514 382 5150
210, boul. Crémazie O, Montréal (QC) F 514 384 9872
H2P 1C6, Canada pageaumorel.com

NO.	DESCRIPTION	VÉR.PAR	DATE
4	ÉMIS POUR ADDENDA 01	B.H.	2022-04-27
3	ÉMIS POUR APPEL D'OFFRES	B.H.	2022-03-07
2	ÉMIS POUR PERMIS	B.H.	2022-03-04
1	ÉMIS POUR RÉVISION 90%	B.H.	2022-02-01

ÉMISSIONS

CLIENT

Institut et hôpital neurologiques de Montréal (MNI) - Université McGill

3801 rue University, Montréal (QC)
Canada, H3A 2B4

PROJET

Centre de jour (20-062)

Institut et hôpital neurologiques de Montréal (MNI)
McConnell Wing, Montréal (QC)

DESSIN

ÉLÉVATIONS INTÉRIEURES - ZONES PATIENTS TYPES

DESSINÉ PAR : Auteur
ÉCHELLE : Comme indiqué
IMPRIMÉ LE : 2022-04-27 11:11:17
NO. PROJET : UMAC-02-01

PAGE

A804

BIM 360://PRO_RÉAMÉNAGEMENT DU NEUROLOGIQUE (AVEC ANNEXE)/UMAC-ARCH-BATIMENT_v20.rvt

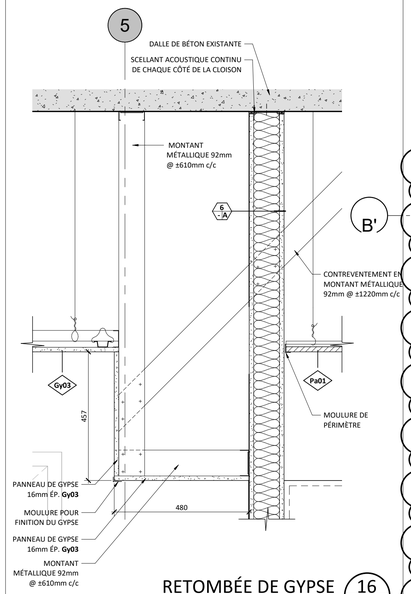

RETOMBÉE DE GYPSE 16
ÉCHELLE: 1 : 10 A851

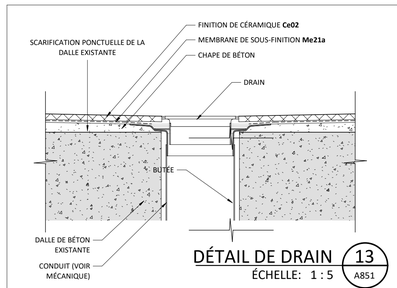

DÉTAIL DE DRAIN 13
ÉCHELLE: 1 : 5 A851

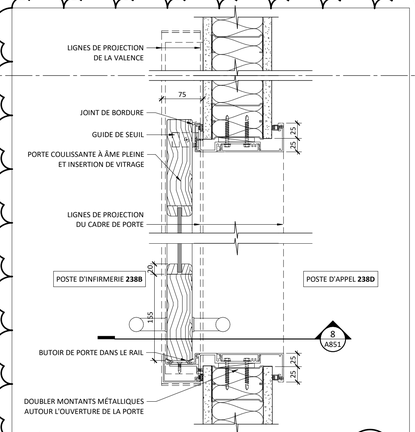

DÉTAIL EN PLAN - PORTE COULISSANTE 12
ÉCHELLE: 1 : 5 A851

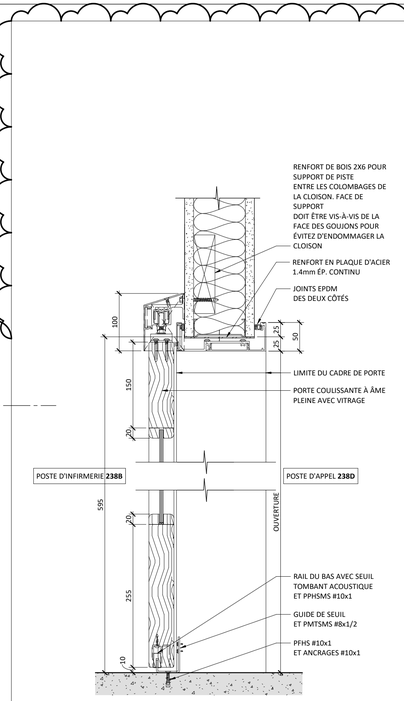

DÉTAIL EN COUPE - TÊTE DE PORTE COULISSANTE 8
ÉCHELLE: 1 : 5 A851

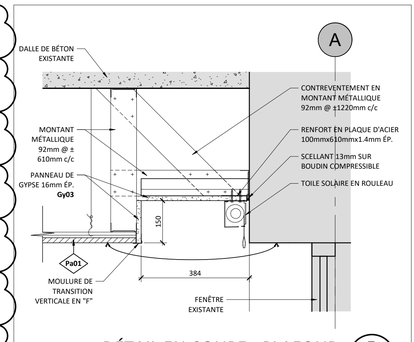

DÉTAIL EN COUPE - PLAFOND 5
ÉCHELLE: 1 : 10 A851

2

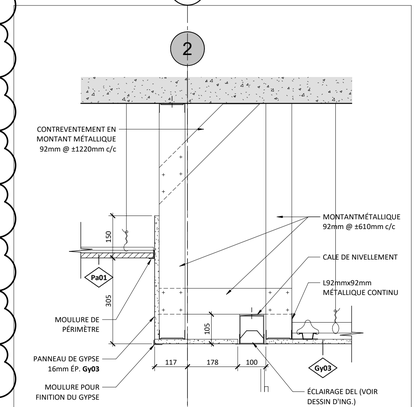

DÉTAIL EN COUPE - PLAFOND 4
ÉCHELLE: 1 : 10 A851

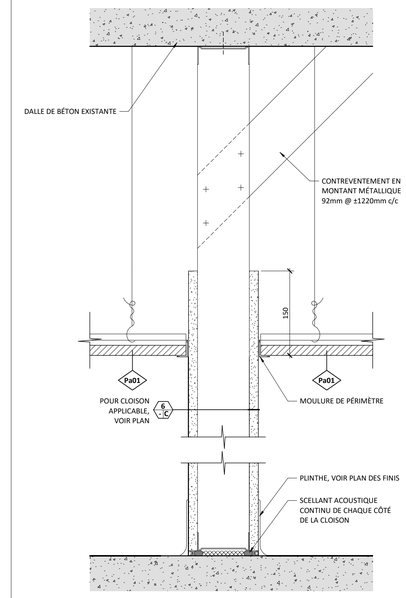

CLOISON DALLE À PLAFOND 2
ÉCHELLE: 1 : 5 A851

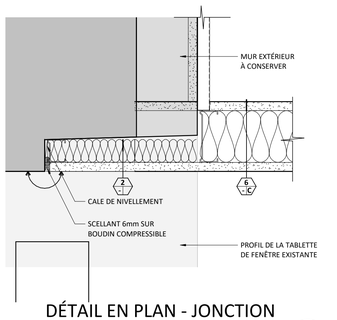

DÉTAIL EN PLAN - JONCTION DE CLOISON ET MUR EXISTANT 15
ÉCHELLE: 1 : 5 A851

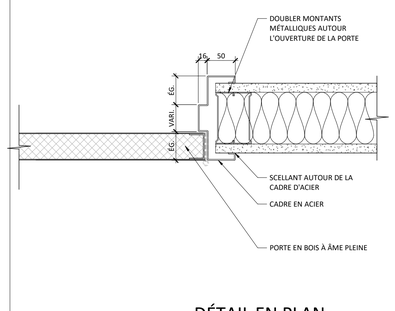

DÉTAIL EN PLAN - JAMBAGE DE PORTE SIMPLE 11
ÉCHELLE: 1 : 5 A851

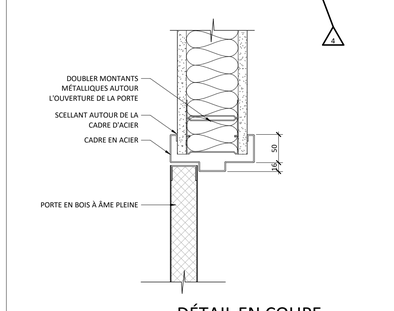

DÉTAIL EN COUPE - TÊTE DE PORTE SIMPLE 7
ÉCHELLE: 1 : 5 A851

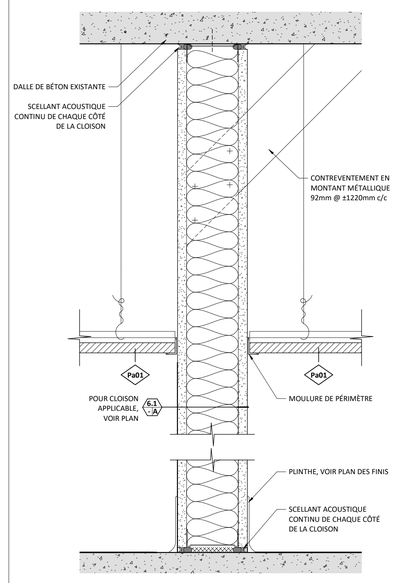

CLOISON DALLE À DALLE 3
ÉCHELLE: 1 : 5 A851

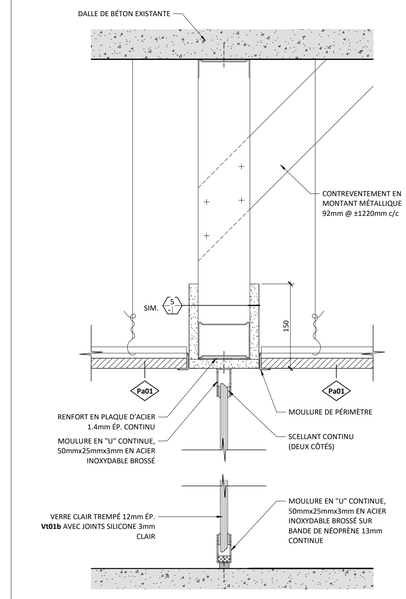

CLOISON VITRÉE 1
ÉCHELLE: 1 : 5 A851

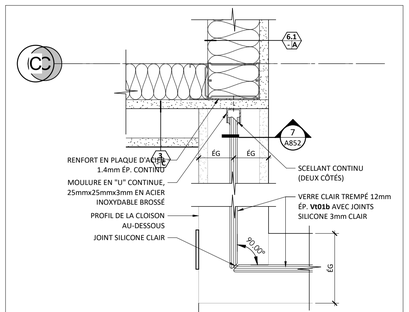

DÉTAIL EN PLAN - JAMBAGE DE FENÊTRE 14
ÉCHELLE: 1 : 5 A851

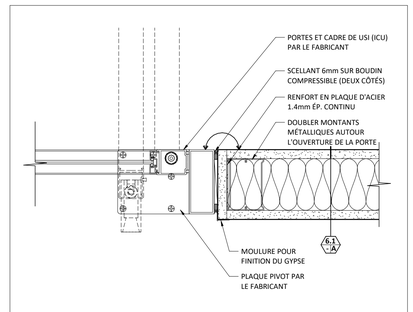

DÉTAIL EN PLAN - JAMBAGE DE PORTE DE USI-ICU 10
ÉCHELLE: 1 : 5 A851

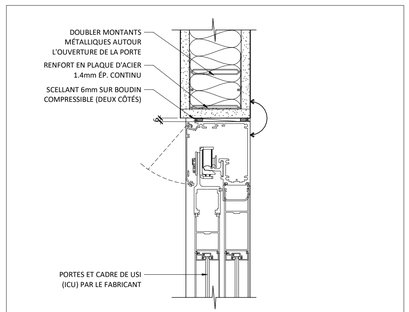

DÉTAIL EN COUPE - TÊTE DE PORTE DE USI-ICU 6
ÉCHELLE: 1 : 5 A851

ARCHITECTURE + DESIGN
Ædifica inc. T 514 844 6611
info@aedifica.com www.aedifica.com

SCEAU

ARCHITECTURE
Ædifica inc. T 514 844 6611
7236, rue Waverly, Montréal (QC) F 514 844 7646
H2R 0C2, Canada aedifica.com

GESTION DE PROJET
Cima+ inc. T 514 337 2462
900-740, rue Notre-Dame O, Montréal (QC) F 514 281 1632
H3C 3X6, Canada cima.ca

INGÉNIERIE
Pageau Morel et associés inc. T 514 382 5150
210, boul. Crémazie O, Montréal (QC) F 514 384 9872
H2P 1C6, Canada pageaumorel.com

NO.	DESCRIPTION	VÉR.PAR	DATE
4	ÉMIS POUR ADDENDA 01	B.H.	2022-04-27
3	ÉMIS POUR APPEL D'OFFRES	B.H.	2022-03-07
2	ÉMIS POUR PERMIS	B.H.	2022-03-04
1	ÉMIS POUR RÉVISION 90%	B.H.	2022-02-01

ÉMISSIONS

CLIENT
Institut et hôpital neurologiques de Montréal (MNI) - Université McGill
3801 rue University, Montréal (QC)
Canada, H3A 2B4

PROJET
Centre de jour (20-062)
Institut et hôpital neurologiques de Montréal (MNI)
McConnell Wing, Montréal (QC)

DESSIN
DÉTAILS INTÉRIEURS - PLANS ET COUPES

DESSINÉ PAR :
ÉCHELLE : Comme indiqué
IMPRIMÉ LE : 2022-04-27 11:11:25
NO. PROJET : UMAC-02-01

PAGE
A851

BIM 360:///PRO_RÉAMÉNAGEMENT DU NEUROLOGICAL DAY CENTRE/UMAC-ARCH-BATIMENT_v20.rvt

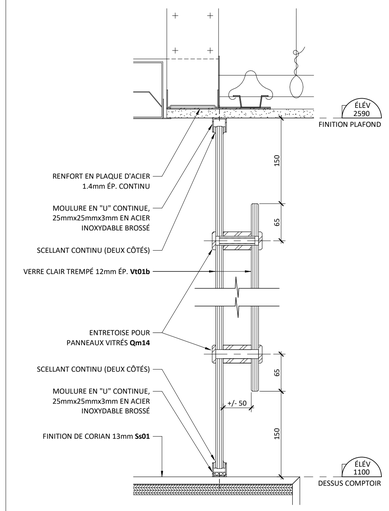

DÉTAIL EN COUPE - PANNEAUX VITRÉS 6
ÉCHELLE: 1 : 5 — A852

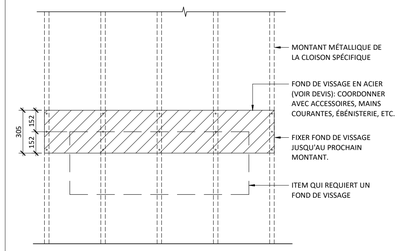

FOND DE VISSAGE TYPE 4
ÉCHELLE: 1 : 20 — A852

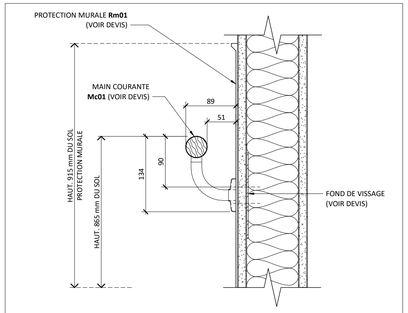

DÉTAIL EN COUPE - MAIN COURANTE TYPE 3
ÉCHELLE: 1 : 5 — A852

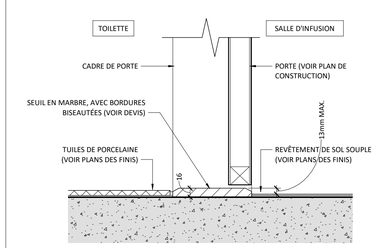

DÉTAIL SEUIL TOILETTES 5
ÉCHELLE: 1 : 5 — A852

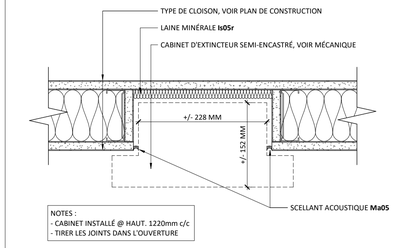

DÉTAIL EN PLAN - CABINET D'EXTINCTEUR TYPE 2
ÉCHELLE: 1 : 5 — A852

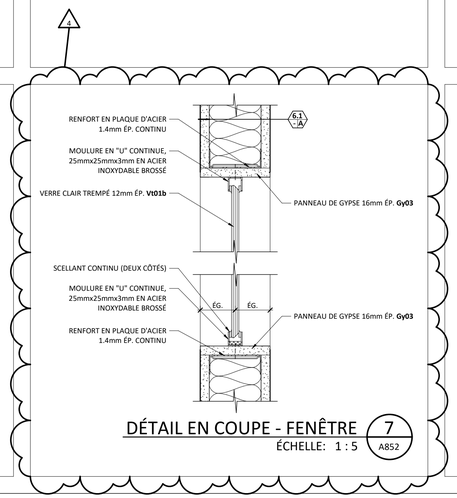

DÉTAIL EN COUPE - FENÊTRE 7
ÉCHELLE: 1 : 5 — A852

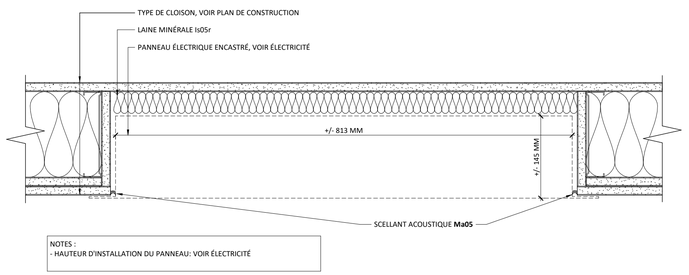

DÉTAIL EN PLAN - PANNEAU ÉLECTRIQUE TYPE 1
ÉCHELLE: 1 : 5 — A852

BIM 360://PRO_RÉAMÉNAGEMENT DU NEUROLOGICAL DAY CENTRE/UMAC-ARCH-BATIMENT_v20.rvt

Ædifica

ARCHITECTURE + DESIGN
Ædifica inc. — T 514 844 6611
info@aedifica.com — www.aedifica.com

SCEAU

Ordre des architectes du Québec # 3348 PATRICK BLANNIER ARCHITECTE

ARCHITECTURE

Ædifica
Ædifica inc. — T 514 844 6611
7236, rue Waverly, Montréal (QC) — F 514 844 7646
H2R 0C2, Canada — aedifica.com

GESTION DE PROJET

Cima+ inc. — T 514 337 2462
900-740, rue Notre-Dame O, Montréal (QC) — F 514 281 1632
H3C 3X6, Canada — cima.ca

INGÉNIERIE

PAGEAU MOREL
Pageau Morel et associés inc. — T 514 382 5150
210, boul. Crémazie O, Montréal (QC) — F 514 384 9872
H2P 1C6, Canada — pageaumorel.com

NO.	DESCRIPTION	VÉR.PAR	DATE
4	ÉMIS POUR ADDENDA 01	B.H.	2022-04-27
3	ÉMIS POUR APPEL D'OFFRES	B.H.	2022-03-07
2	ÉMIS POUR PERMIS	B.H.	2022-03-04
1	ÉMIS POUR RÉVISION 90%	B.H.	2022-02-01

ÉMISSIONS

CLIENT

Institut et hôpital neurologiques de Montréal (MNI) - Université McGill

3801 rue University, Montréal (QC)
Canada, H3A 2B4

PROJET

Centre de jour (20-062)

Institut et hôpital neurologiques de Montréal (MNI)
McConnell Wing, Montréal (QC)

DESSIN

DÉTAILS INTÉRIEURS - PLANS ET COUPES

DESSINÉ PAR : Auteur
ÉCHELLE : Comme indiqué
IMPRIMÉ LE : 2022-04-27 11:11:28
NO. PROJET : UMAC-02-01

PAGE

A852